T250 多功能電力儀表

測量 顯示 分析 通信

TAIK ELECTRIC
Metering Solutions

代理商：泰州杰仪自动化科技有限公司 电话：15896047866 网址：www.taizhoujy.com

T250 Power Meter

精緻化屏幕

寬視野大型背光液晶顯視屏
適於各種環境安裝

易於直接讀取

透過直接操作按鍵
可快速讀取各種電力參數

特色

- 電度值儲存保護功能
- 大型背光液晶顯視屏
- 抽取式模塊化設計
- CT , PT 比值可調
- 有效值量測
- 總諧波畸變率(THD)最高31次分析
- 分次諧波含量分析顯示
- 繼電器 , 模擬量 , 脈沖輸出
- Modbus RTU 485 通信輸出
- DIN 96x96 mm 外型尺寸
- 數位計量輸入對應輸入狀態
- 有功功率電流最大需量顯示控制
- 各相電流條狀圖顯示

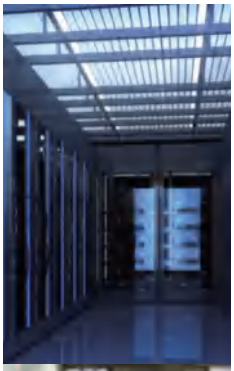

產品特徵

絕緣耐壓 (IEC 60688)	IEC 60688, AC 2.3KV 1 min. between input/output/power AC 3KV 1 min. between all terminals/case
工作溫度範圍	0 ~ 60℃
儲存溫度範圍	-10 ~ 70℃
溫漂	≦100PPM/℃
相對濕度	95%
防護等級	IP 52 (Front plate) IP 30 (Casing)
響應時間	1 sec.
測量網路	1ψ2W, 1ψ3W, 3ψ3W, 3ψ4W
需量測量	Amp, Watt
最大需量	Amp, Watt
需量時間	1 ~ 60 min. (programmable)
總諧波畸變率	up to 31st
諧波分析參數	Volt, Amp
工作電源範圍	AC/DC 85-265V DC 20 -60V (Option)

準確度

電流	0.2 %
電壓	0.2 %
有功功率	0.5 %
無功功率	0.5 %
視在功率	0.5 %
功率因數	0.5 %
頻率	0.05 %
有功電能	Class 0.5S (IEC 62053-22)
無功電能	Class 2 (IEC 62053-23)
諧波	2 %

準確度計量範圍

電流	0.2 ~ 120 %
電壓	0.6 ~ 120 %
功率與電能	Amp. 0.2 ~ 120%, Volt. 0.6 ~ 120 %
功率因數	cosθ (sinθ) 0.5 ~ 1
頻率	45 ~ 65 Hz
波形失真準位	from 10% to 120% (Volt) from 1% to 120% (Amp)

電壓量測範圍

線電壓	AC 3 ~ 520V
相電壓	AC 2 ~ 300V
過負荷	AC 750V
輸入阻抗	≧ 800KΩ

TAIK ELECTRIC
Metering Solutions

優勢

易使用
低成本
輸出功能模塊化
直接顯示測量參數
可測量1P/3P3W/3P4W系統

標準

IEC 62053-22 IEC 61000-4-8
IEC 61000-4-2 IEC 61000-4-11
IEC 61000-4-3 IEC 55011
IEC 61000-4-4 IEC 61326-1
IEC 61000-4-5 IEC 61000-3-2
IEC 61000-4-6 IEC 61000-3-3

模塊化

依實際需求選擇模塊
安裝後便利擴充功能

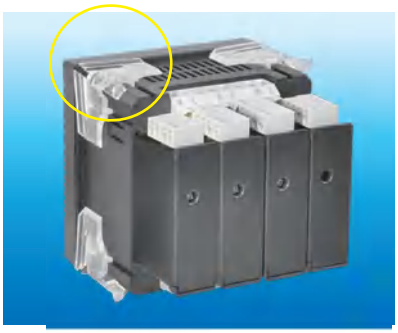

快速組裝固定

不需任何工具可快速
固定於開關櫃上

電流測量範圍	
CT 二次測	AC 5A (Standard) or 1A (Option)
過負荷	continuous AC 6A, AC 50A 5 sec. continuous AC 15A, AC 250A 1 sec. (Option)
功耗	≦0.1VA
隔離	Each phase, AC 600V
量測最低電流	0.2 % F.S.
屏幕顯示	
形式	Backlit LCD display 4 rows of 4 digits (Electrical parameter measurements) One line of 9 digits (Energy) 3 vertical bargraphs at % for current
輸出模塊(選項)	
繼電器模塊	
電能脈沖	1, 10, 100 , 1000 pulses for 1KWH or 1KVARH
警報選項	V, A, W, demand A, demand Watt, Hz, THD-I, THD-V
設置點數	2 programmable setting points
最多裝置數量	2 pluggable modules
觸點容量	AC 240V 5A, DC 24V 5A
RS 485 通信接口模塊	
協議	MODBUS, RTU
波特率	1200 ~ 38400
地址	1 ~ 255
格式	N.8.1, N.8.2, O.8.1, E.8.1
安裝儀表數量	Up to 32 meters via RS 485
最多裝置數量	1 pluggable module
模擬量輸出模塊	
輸出信號	DC 4-20mA
負載電阻	500Ω
輸出迴路	2 programmable parameters
最多裝置數量	2 pluggable modules
數字輸入模塊	
輸入狀態采集	Programming via RS 485 interface on T250
輸入形式	SPST contact
最多裝置數量	2 pluggable modules
抗干擾能力測試標準	
抗靜電放電	IEC 61000-4-2
外部磁場輻射測試	IEC 61000-4-3
電湧快速突波測試	IEC 61000-4-4
雷擊突波干擾測試	IEC 61000-4-5
射頻傳導干擾測試	IEC 61000-4-6
電源頻率磁場測試	IEC 61000-4-8
電源瞬降測試	IEC 61000-4-11
諧波電流測試	IEC 61000-3-2
電源變動閃爍干擾測試	IEC 61000-3-3

• Measurement • Monitoring • Analysis • Communication

產品編碼

產品名稱	編碼
T250 電力儀表	T250

附加選項

RS 485模塊	MD01
繼電器輸出模塊	MD02
模擬量輸出模塊	MD03
數字輸入模塊	MD04

接線圖

1 Phase 2 Wire

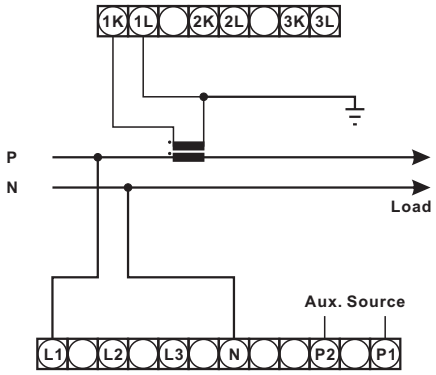

1 Phase 3 Wire

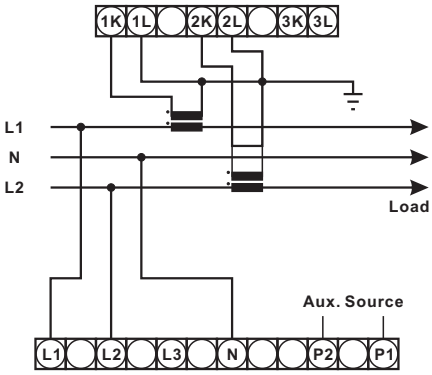

RS 485 Output

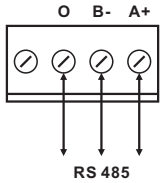

Relay Outputs

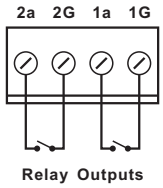

Analog Outputs

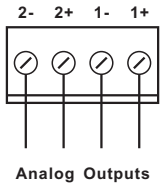

Digit Inputs

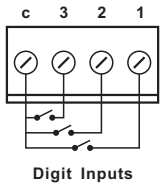

3 Phase 3 Wire (2CT)

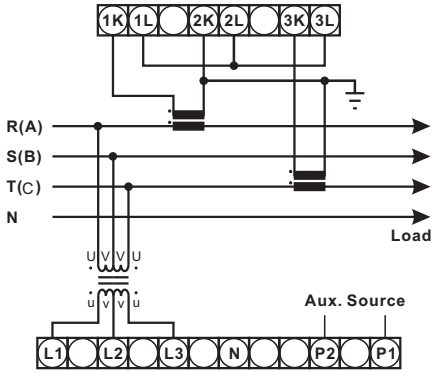

3 Phase 4 Wire

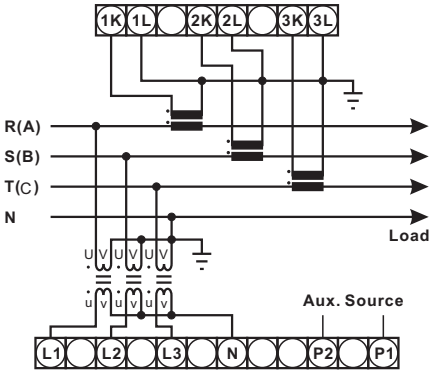

外型尺寸圖 (單位:mm)

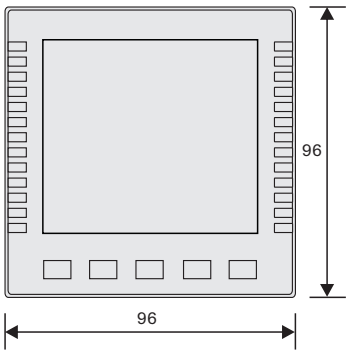

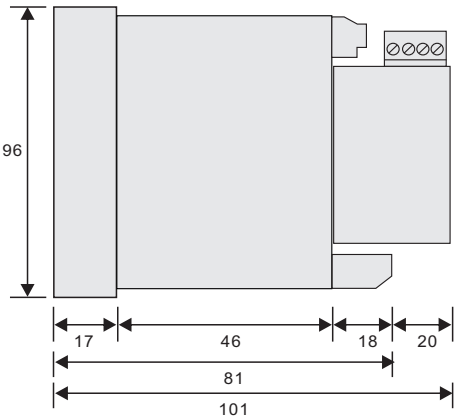

開孔尺寸

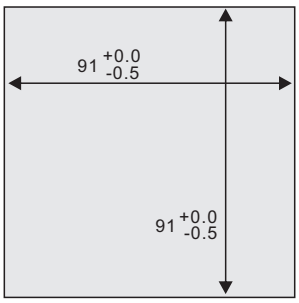

TAIK ELECTRIC CO., LTD.

ISO 9001:2008 Certified
FM 40649