津奥特

全新的津奥特　全系的产品链

天津奥特泵业有限责任公司
Aote Tianjin Pump Co.,Ltd.

地址：天津市津南区双桥河工业园欣旺路 2 号
电话：022-28566379 28568017 28566953 28566836
传真：022-28568169
邮编：300350
网址：www.tjaote.com　www.aoteok.com　www.tjaote.org　www.tjaote.cn
邮箱：tjaote@163.com

Add:No.2 Xinwang Road Shuangqiaohe Industrial Park Jinnan District,Tianjin
Tel:022-28566379 28568017 28566953 28566836
Fax:022-28568169
Post Code:300350
Http://www.tjaote.com　www.aoteok.com　www.tjaote.org　www.tjaote.cn
E-mail:tjaote@163.com

津奥特

矿用潜水电泵

单吸-ZPQK
双吸-SXQK

天津奥特泵业有限责任公司
Aote Tianjin Pump Co.,Ltd.

津奥特®

企业简介
INTRODUCTION

天津奥特泵业有限责任公司坐落于中国天津市津南经济技术开发区双桥河工业园，大区域位于天津滨海新区范围内，纵横交错的高速公路环绕周围，公司距津晋高速汉港出口约4公里，距唐津高速第2个出口约8公里，距离津汕高速约35公里左右，距京沪高速约45公里左右，地理条件优越交通便利。

公司集设计开发、生产销售于一体的专业制造商，创业十几年来，始终坚持质量管理与科技创新的自我发展之路，经过多年的实践与总结，技术部在原有产品的基础上改进创新了一大批产品，大大增加产品的实用性，提高了各项性能指标，部分产品性能指标已超过了国家设计标准并取得了相关专利。

改进后的产品有：德国里茨技术的66系列、并用QJ系列、适用于大排量低扬程的QZB/QHB系列、提取海水的QH系列、提取地下热水的QJR系列、适用于酸碱介质的防腐潜水系列、卧式使用的QP系列、适用于污水介质的WQ系列等系列产品。适用于矿山排水、城市供水、路桥工程、农田排灌、石油化工、工业水处理、水源热泵空调、提取地下高温水等各行业。

相关配套产品有各种输水管路、高中低压开关柜、变频启动控制柜、自耦减压启动柜、带液位控制的水泵专用控制柜、数字液位显示仪以及RTU远程测控系统、普通潜水专用电缆、耐高温潜水专用电缆，尼龙电缆绑扎带、专用防水胶布（随机配带）、井盖（俗称泵座）、提下并用的卡板、高强度螺丝、橡胶垫片、各种调节流量的节流阀门、管路逆止阀等等。

09年公司与大专院校研发部门合作成立了工程项目部，旨在将高科技成果应用于各领域，如：数字远程传输技术，它不仅应用于航空航天等尖端科技领域，也可以民用。我们的目标是希望这类高科技技术，通过我们的努力能普及应用于中小型企业、冶金矿山、石化、农田灌溉、制药、地质勘探、冶炼等行业，让尖端的科技成果尽快得到普及应用产生社会价值，是奥特人共同的心愿。

作为新生代的我们，严格执行ISO9001—2008管理体系标准，依靠现代化的管理制度和大胆创新的指导思想，使得产品日臻完善更加适应市场，已经得到广大客户的一致认可。

感谢各位一直以来对奥特的支持与厚爱，因为有您的信任与支持才有奥特今天的辉煌，董事长陈书民在此感谢每一位使用我们产品的用户，与各地的经销商，同时也希望使用我们产品的用户如果对我们的产品有什么意见和建议，对我们的服务有什么不满意的方面多提宝贵的意见，我们一定虚心听取认真改正。

服务监督电话：022—28568321

津奥特®

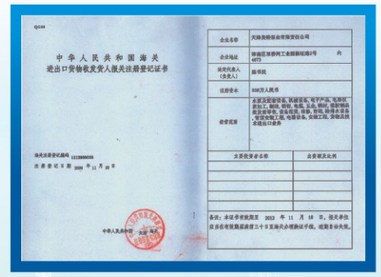

工程案例

全新的津奥特 全系的产业链

前言

天津奥特泵业是集科研、设计、制造于一体的潜水电泵、污水泵、矿用潜水泵生产研发基地。主要为矿山、冶金、电力、煤炭、石油化工、污水处理等企事业单位提供各种配套电泵与智能控制系统。产品以技术为先导，以工艺制造为基础，以精品示人。

天津奥特泵业有限责任公司近年来通过现有资源和技术结合，以及对引进的最新技术的应用，已经几乎形成了全系列的潜水电泵产业链。公司秉承“全新的津奥特、全系的产品链”为广大新老客户提供最新、最先进、最优质的潜水电泵产品以及科学的服务理念。

公司在引进国外技术的同时与其保持长期密切的技术合作与交流至今，并将成果应用于国内矿山的生产排水、应急救援事故排水、矿井恢复性排水项目；在引进基础上针对国内矿井实际情况进行技术升级和有效改进，使得矿用潜水电泵完全满足立式、卧式、倾斜使用；输送高浓度或高腐蚀性矿井水；具有轴防抱死特点并允许短时间干转；针对抢险排水潜水电泵满扬程启动及运行等突出特点。既保证了引进技术的高效节能又完全适应国内矿井实际工矿条件。

矿用潜水泵在矿井生产排水、透水事故应急救援排水、矿井恢复性排水等领域得到广泛应用、为矿山生产排水及救援作出了很好的保障。目前公司生产潜水电泵流量100–2000立方，扬程10–1800米；电机功率达到4200KW。

引进技术使得具有先进的水力新能的潜水泵及高效率可靠性的潜水电机相结合，组成最可靠的排水主设备；同时针对性的技术升级和改进更加适应国内矿井实际工况要求；是矿山生产排水、抢险复矿、地表疏干和防治水灾害的关键设备和必备设备。欢迎广大客户结合现场工矿需求选择使用。

目录

- 电泵系统简介 —— 01
- 技术优势及特点 —— 01
- 潜水电泵结构说明 —— 02
  - 1、产品结构说明及执行标准 —— 02
  - 2、潜水电泵型号说明 —— 03
  - 3、潜水电泵结构图 —— 04
- 适用市场范围 —— 09
- 潜水电泵系统组成 —— 10
- 潜水电泵安装布置方式 —— 11
  - 1、立式安装方式 —— 11
  - 2、 卧式、斜式安装方式 —— 11
- 潜水电泵系统配套表 —— 13
- 潜水电泵布置示意图 —— 46
- 潜水电泵性能曲线 —— 53
- 潜水电泵使用说明 —— 59

Aote Tianjin Pump Co.,Ltd.

津奥特

▪ 电泵系统简介

矿井透水灾难是仅次于瓦斯的危害面最大、影响时间最长的矿井事故隐患.不仅煤矿，铁矿有色金属矿非金属矿都可能发生透水事故。我国矿山水文地质条件较为复杂，在国有重点矿山中，水文地质条件复杂或极复杂的矿井及大水矿井占50%以上，矿山水容普遍存在。

国家安全生产监督管理总局28号令《煤矿防治水规定》，明确地质水文条件复杂及极复杂矿井应安装配备排水能力不小于最大涌水量的潜水电泵排水系统。受水威胁严重的矿井，应当实现井下泵房无人值守和地面远程监控，推广使用地面操控的潜水泵排水系统。由被动的事后救援变为主动地防患于未然，即便发生透水事故，也留有一定的人员上井逃生时间，避免造成人员伤亡同时将经济损失降到最低。

▪ “津奥特”产品的技术优势和特点

1、安全可靠性高：泵及配套潜水电机设计使用条件前提是潜入水中工作。如矿井发生透水事故、潜水泵的排水能力不受任何影响，为井下人员安全升井赢得宝贵时间，矿井正常开采和淹井时均能正常使用。特别适合于涌水量大、地质水文条件复杂、有水患威胁或有突水危险的矿山使用。设备综合投资小，性价比高。

2、高效节能、自动化程度高：地表单独供电，在地面即可实现多功能检测和控制。电泵设多项监控保护，易于实行智能监控，远程操控、联网管理。可结合矿井实际涌水量及台电泵运行时间等进行远程操控及轮换运行，实现“无人值守泵站”，同时根据“避峰填谷”原则合理安排供电，最大程度的实现节能降耗。

3、水泵机组可以立式，斜式，卧式使用：应对各种复杂矿井条件，最大程度的提高排水能力，避免排水死角，同时结合接力排水泵或浮筒装置完成抢险排水、追水的全过程、适用于各种井工矿及露天矿。

4、安装运行简单方便：潜水电泵系统对井下安装环境条件要求低，巷道基建施工量较小，立、卧、斜式运行均可，可因地制宜放置在适宜排水的地方，适用范围广。同时由电动机淹没在水中运行，产生的热量被水带走，噪音小，无温升、解决了中央泵房多台卧式泵运转时的电机散热及通风问题，改善了泵房的操作环境。

The real product could be different from the photo.
根据客户需求，以实际设计为准

5、防患于未然:由潜水电泵、电气控制和智能自动化组成的矿井排水系统确实做到了提高安全生产的综合能力，最大限度给人员生命提供可靠保证.。安全生产要做到事前准备，尽量避免事后抢险。

由潜水泵、潜水电机、控制柜、安装辅助设备及智能控制保护装置设备组成的井下抢险排水系统更大大的增加了排水抢险的综合能力。使得矿山排水系统由被动的事后救援变为主动的防患于未然。国家抢险救灾中心、地区排水站、各大矿业集团都有应用，在多次特大、重大水害事故的抢险救灾工作中发挥了重要作用。从根本上解决了各种受水害威胁矿山(井矿及露天矿)的排水问题，为矿山的安全生产保驾护航。

▪ 潜水电泵结构说明

一、产品结构说明

天津奥特泵业有限责任公司采用德国里茨技术以及引进国内外最新的水力模型技术，同时针对国内排水实际要求进行升级改造。结构分为：双吸式平衡、自吸式平衡以及悬浮式平衡等结构。与其配套的里茨结构电机分为立式、斜式、卧式等制造方案，更多的斜式、卧式矿用潜水泵加入企业保密技术，进而使得矿用潜水泵的可靠性能得到了很好的保证。

1、双吸对称平衡方式是多级离心式潜水泵的通用方式。其主要特点是上下段泵的叶轮为背靠背对称布置，因而轴向力自平衡;

2、双吸泵轴向力是平衡的，但泵机组较长，运输和安装不方便。我公司设计的高扬程泵是单吸的，背靠背的安装，如同双吸泵，轴向力亦是平衡的，但泵长度仅是双吸泵约60%，使运输、安装简单。泵效亦和双吸泵相似相对较高，同时首级叶轮采用抗汽蚀设计，使用流量范围亦较宽。制造成本相对双吸泵低。

AT–ZPQK型矿用潜水电泵由充水式潜水电机和多级离心式潜水泵组成，潜入水中工作。外加吸入罩和接力泵可降低排水深度、冷却电机。电泵机组可立式、卧式、斜式安装使用。

AT–SXQK型矿用潜水电泵按导叶分空间和径向导叶结构。径向导叶结构的潜水泵叶轮对称布置时，总轴向力理论上为零。实际使用时产生的轴向力主要由潜水电机承担，少量由叶轮平衡孔承担。能够满足用户对大流量，高扬程的需要。

下泵上电机结构。针对市政水利项目、海洋平台或不具备加接力泵的矿井等特殊工况环境要求，为降低水泵吸入口位置，满足潜水电机在低水位启动及运行，可选用下泵上电机结构，水泵吸入口位于机组底端，水流过电机外侧后由扬水管排出。

The real product could be different from the photo.
根据客户需求，以实际设计为准

AT–ZPQK型矿用潜水电泵与AT–SXQK型矿用潜水电泵的潜水电机为湿式充水密封型结构，设计完善，具有结构简单、噪音小、性能优良、力能指标高、使用可靠、维护方便、增安、隔爆等特点，由于采用了新型的轴承结构和材料，因此能承受较大的轴向力，保证了潜水电机的使用寿命。电机功率大于600KW时，其转子下端设有一小叶轮，使电机内的冷却水自循环，提高冷却效果。电机功率小于600KW时，其转子上带螺旋水槽，同样能保证冷却效果。

AT–ZPQK型矿用潜水电泵与AT–SXQK型矿用潜水电泵可供货范围：潜水泵、矿用潜水电机、开关柜、微机综保、中控台、逆止阀、闸阀、压力表、流量计、动力电缆、信号电缆、专用工具。

二、潜水电泵的型号说明

AT–ZPQK □–□–□ /S

- /S：充水式电机
- 第3位□：额定功率，KW
- 第2位□：额定扬程，M
- 第1位□：额定流量，M^3/H
- ZPQ：矿用潜水泵
- Z：单吸自平衡
- AT：奥特企业标准

AT–SXQK □–□–□ /S

- /S：充水式电机
- 第3位□：额定功率，KW
- 第2位□：额定扬程，M
- 第1位□：额定流量，M^3/H
- SXQ：矿用潜水泵
- S：双吸自平衡
- AT：奥特企业标准

The real product could be different from the photo.
根据客户需求，以实际设计为准

三、潜水电泵结构图

1、ATZPQK100、ATZPQK150系列自平衡径向导叶合装结构图

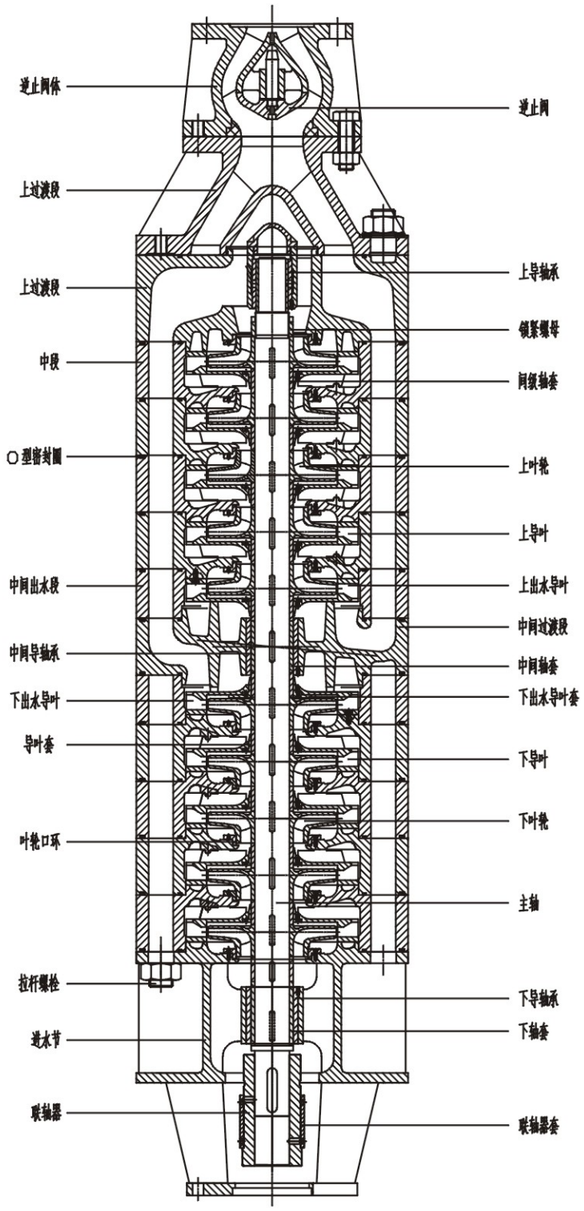

The real product could be different from the photo.
根据客户需求，以实际设计为准

2、ATZPQK200系列自平衡径向导叶合装结构图

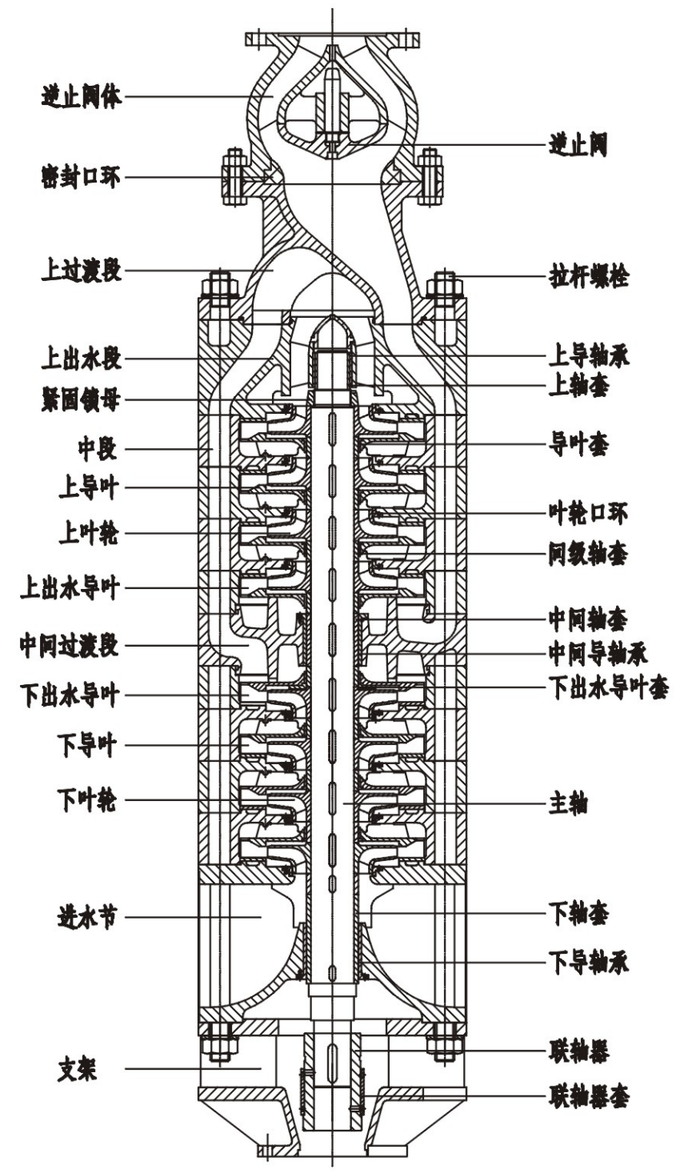

The real product could be different from the photo.
根据客户需求，以实际设计为准

3、ATSXQK300、ATSXQK400系列自平衡径向导叶合装结构图

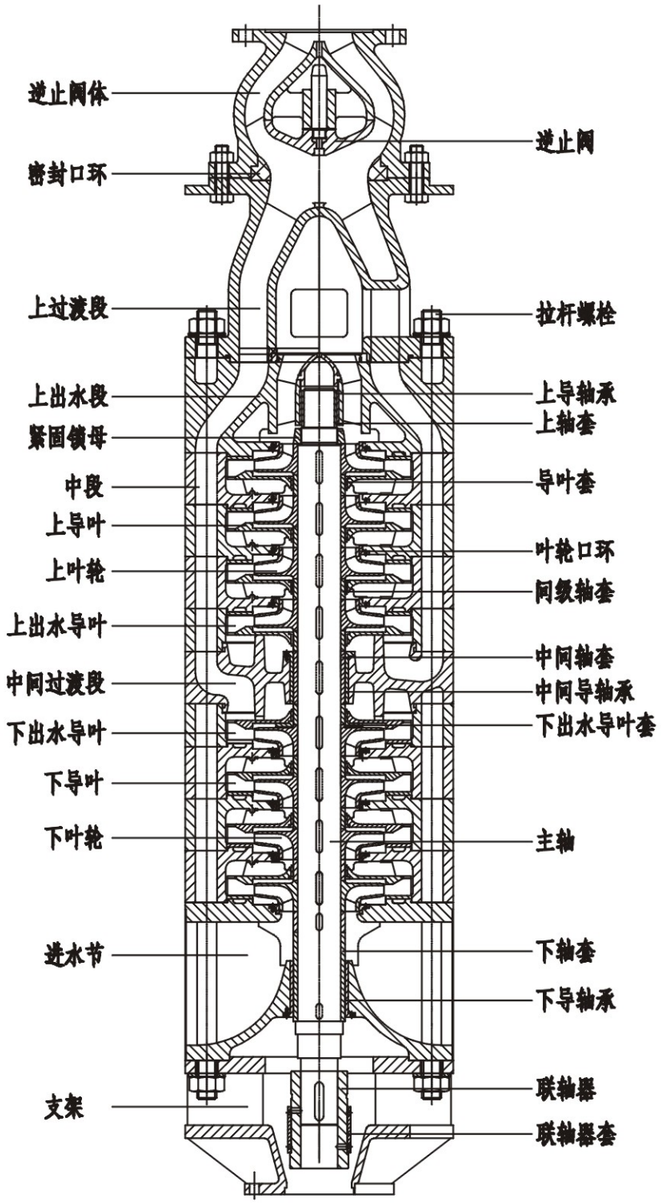

The real product could be different from the photo.
根据客户需求，以实际设计为准

津奥特

4、ATSXQK560系列自平衡径向式合装结构图

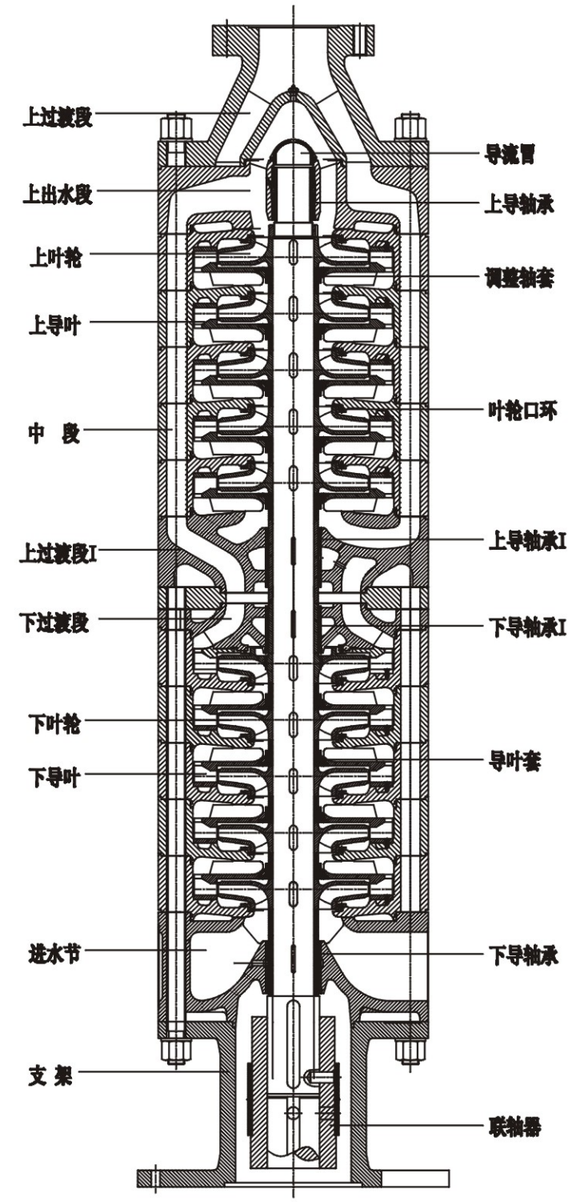

The real product could be different from the photo.
根据客户需求，以实际设计为准

5、ATSXQK1120系列双吸径向式合装结构图

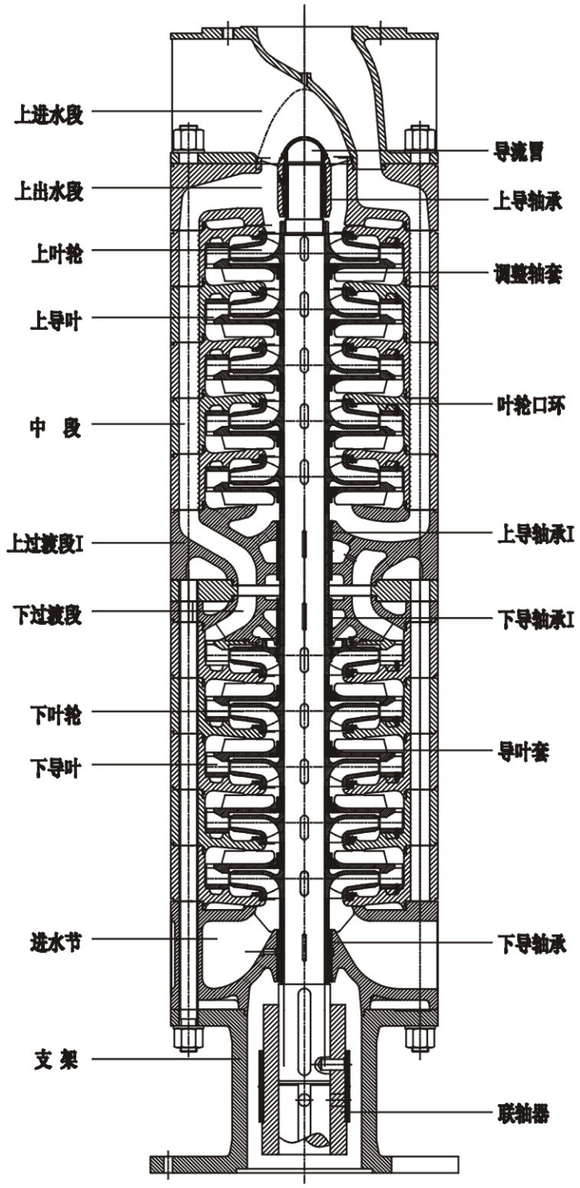

The real product could be different from the photo.
根据客户需求，以实际设计为准

▪ 适用市场范围

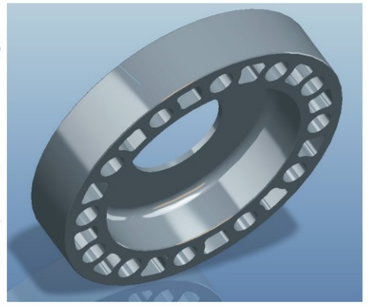

① 按矿山主类型:煤矿、铁矿、有色金属、非金属矿等所有矿山

② 按矿并开采类型:井工矿、露天矿、化工卤水井采

③ 按排水类型:正常生产排水、应急救援排水、矿井恢复性排水。

④ 其他主要市场：市政高喷、水源提水及海洋等类似市场。

水质要求PH4—10（采用特殊材料可满足更复杂要求）

环境水温≤50℃ （特殊环境选配高温电机，耐水温95℃）

颗粒径根据泵的结构及叶轮出口宽度不同，最大≤20mm

根据工矿正常可供选择材料如下：轴、叶轮、导叶、轴套等分别采用铬钢、铜合金、不锈钢、双相钢、非金属材料等；泵壳体采用高铬钢、高牌号铸铁(球铁、耐腐蚀耐磨蚀铸铁)、铸钢、不锈钢、特种钢等，或采用喷涂技术处理；轴瓦采用进口耐磨和润滑性优良的材料制造、做到防抱轴防淤积。同时可以进行水质分析，针对不同水质的介质成分，选配最合适工件材料。

⑤ 材质选择

总体来说，国内矿山(煤矿、非煤矿)的水质不一，但在矿山领域水中含砂量较大，甚至达到5%–8%同时不同地区不同媒质，水的衰减度不一样，个别地区PH值达到2—3，有很强的腐蚀性，一般材质的潜水泵很难适应，不能做到长期稳定运行。如果遇到矿井透水的排水情况更加恶劣，可能一边注浆堵水一边水泵排水，排水过程中的石灰、砂子、木屑很有可能带到泵里，对泵的耐磨性、耐冲击性和电机的可靠性是很大考验。

针对这种情况，我们结合在耐磨耐腐蚀材料研究中的优势。将304, 316耐腐不锈钢;A21. A23耐磨钢;特种双相钢应用到潜水泵中。同时具体情况及用途可具体分析，应用合适材质。为了提高轴瓦耐磨性和防抱死性能，应用合成材料。针对含沙量较大工矿轴套采用螺纹密封提高防抱死效果。在高扬程泵(500米以上)泵，壳体采用锭钢，大大提高了承压能力。电机余量略有放大以应对可能发生的恶劣工况。经过材质及结构改进后可以输送含杂质8%的煤灰水。

采取以上措施后使得水泵输送能力和适用环境大大提高，输送杂质含量可以提高到8%。同时消除了煤泥的沉积影响。

The real product could be different from the photo.
根据客户需求，以实际设计为准

潜水电泵系统组成

数年的产品制造结合市场应用经验，我公司不单单提供潜水电泵，更是提供由一系列必须辅助设备构成的整套排水自动化系统。

针对不同水质及环境，我公司将在前期进行水质条件的分析(固含、PH值及水质构成成分);环境温度变化分析;启动控制选配;同时结合电泵重量、尺寸，巷道安装布置位置及地压建议选择最合适的安装布置方式等。

标准供货范围:

① 潜水电泵机组(潜水泵、潜水电机、引出缆及信号控制缆)引出缆长度一般考虑正常水位情况下避免与主动力缆在水下接头；

② 辅助安装系统:吸水罩(安装方式不同结构略有区别)、载泵小车（万向轮、滚轮或橡胶轮）、支架安装组件、浮体式安装组件；

③ 启动柜:根据电网容量、环境温度、现场要求有直接启动、软启动、变频启动可供选择；

④ 潜水电泵综合保护器；

⑤ 逆止阀:带泄流孔的逆止阀，起到突然停车防水锤及缓慢泄空管路存积水的双重作用。

⑥ 扬水管:根据安装布置方式不同壁厚分承受机组重量及不承受机组重量来考虑；

⑦ 动力缆:满足矿井安全要求，根据铺设环境选配像套软电缆或各种铠装电缆；根据电缆铺设距离及环境温度考虑可能存在的电压降后计算电缆横截面积，确保充足供电算。

⑦ 信号控制缆：基本分交流传输、直流传输及光缆传输。

⑧ 智能自动化控制系统：结合实际需要实现所有控制检测要求。

⑨ 专用工具：辅助进行安装、设备调试及维修。

售后服务:提供终身检修、维护保养服务，同时针对应急救援抢险设备，即便超出正常质保期仍旧免费指导设备的首次安装及使用。

The real product could be different from the photo.
根据客户需求，以实际设计为准

津奥特

潜水电泵安装布置方式

我公司自发现国内矿井的水质和安装方式有更多的变化需求后，改进矿潜泵的卧式安装并投入市场使用。

水泵每级之间的轴瓦可以作为卧式使用的支撑点，相对而言泵的改进较小，主要解决了水泵轴瓦支撑强度问题，提高支撑点强度和耐磨性;而对电机则全面综合考虑：轴的刚性和强度、转子卧式运行的平衡性、上下轴承的强度和刚性、卧式使用后对间隙的影响和变化以及电机密封和冷却等等都进行了重新计算和实验，从最初的斜30° 到水平安装，进行了各项指标的综合实验，最后完全达到设计要求，实现了一台泵可以卧式、斜式、水平安装使用。

产品自实现立卧两用以来，降低了客户现在安装条件，为客户提供了更多选择，也扩大了矿用潜水泵的适用条件，不仅可以在水泵房内安装排水，也可以结合实际环境布置在便于排水的其他位置，在市场上得到了广泛应用。

① 立式安装方式

潜水电泵机组立式安装方式适合立井设置井筒式水仓排水、地表疏干排水。潜水电泵悬吊在井筒水仓。优点是受力方式合理，运行稳定，水仓占地面积小，排水效率较高。缺点是立

The real product could be different from the photo.
根据客户需求，以实际设计为准

式水仓深度较大，同时不需预留足够大起吊空间，支撑大量承重有较高的要求。

按排水方式分为井筒设置二层安装平台，机组重量有井口的支撑大梁及工字钢承担，主排水管路不承重量；

多应用于常规情况电泵安装：矿建设计潜水电泵、排水系统改造等。

电泵机组依靠管路承重直接下到需要位置进行排水，自己重量由加强型扬水管承担。

多应用于矿井应急求援排水或矿井恢复生产排水。

同时对于无井底水窝或井底水窝较浅的应急排水泵及矿井恢复生产性排水，建议增配接力潜水电泵，接力泵上端与吸水罩对接、由接力泵为电泵机组喂水，将排水深度降到最低。

在进行一井多泵的方案时应考虑泵与泵之间的水平间隔及高低错开，将多泵全开时可能发生的相互水力干扰到最小。

② 卧式、斜式安装方式

卧式电泵机组具有安装方便，提升容易，水仓施工量较小等优点，结合卧式载泵车及滚轮，可快速进行排水工作。

可安装应用于井下主排水、轨道安装应急排水、无轨道斜井恢复生产性排水

主排水：潜水电泵作为主排水设备，占地面积小，巷道施工量小，结合载泵车加机组采取卡箍滚轮或打地基支架式安装。安装在井下联络巷道水仓泵位，省去专用泵房，泵房与水仓联通的配水巷设置配水阀。多泵同时布置时依旧需要进行泵吸水口前后错开。 轨道安装应急排水:电泵机组沿轨道下到井底，一次性完成排水作业，载泵机组可在巷道内快速移动，并设有挠性快速接管装置，随着水位及水量变化，潜水电泵迅速调整位置，缩短排水时间。同时对起重设备要求不大。

无轨道抢险及恢复生产排水

对于废旧矿井无轨道等不具备大型潜水电泵直接下井安装的矿井，采用潜水电泵、吸水罩、耐压软管、接力泵组成的联合排水系统，接力泵与主排水泵分离，接力泵可架于浮筒上，涌过软管给主排水泵喂水，进行排水作业。接力泵架于浮筒上便于于维护移动、避免井底泥沙及杂物吸水电泵。采取便排水、便修复、便铺设轨道的排水方式，直至排水到井底。

露天矿排水:

潜水电泵机组直接固定安装在排水点(适合于正常排水及作用应急求援事故排水使用);或者采取将潜水电泵吊装在浮体下方的布置方式（适合于排空现有大量存水的工矿）

The real product could be different from the photo.
根据客户需求，以实际设计为准

潜水泵性能参数、系统配套表

1、径向式导叶结构（双吸结构及单吸自平衡结构）

流量 100m3/h，单级扬程 80m，单吸式自平衡潜水电泵

序号 NO.	型号 Type	流量 Flow rate m3/h	扬程 Head m	效率 η（%）	配用功率 Powerkw 功率 (kW)	配用功率 Powerkw 电流 (A)	配用功率 Powerkw 电压 (KV)	外径 Outer diameter	出水口径 Outer diameter	配用引缆截面积 Cable cross sectional area	机组高度 Height	机组重量 Weight
1	ATZPQK100-240/3-120	80	300	66	120	234	0.38	550	100	3×50	3761	1617
		100	240	71.3								
		125	192	68								
2	ATZPQK100-320/4-160	80	400	66	160	305	0.38	550	100	3×70	4066	1808
		100	320	71.3								
		125	256	68								
3	ATZPQK100-400/5-180	80	500	66	180	338	0.38	550	100	3×70	4291	1967
		100	400	71.3								
		125	320	68								
4	ATZPQK100-480/6-220	80	600	66	220	431	0.38	550	100	3×95	4406	2250
		100	480	71.3								
		125	384	68								
5	ATZPQK100-560/7-260	80	700	66	260	259	0.66	550	100	3×70	3961	2360
		100	560	71.3								
		125	448	68								
6	ATZPQK100-640/8-300	80	800	66	300	295	0.66	550	100	3×70	4181	2530
		100	640	71.3								
		125	512	68								
7	ATZPQK100-720/9-350	80	900	66	350	496	0.66	550	100	3×120	4441	2730
		100	720	71.3								
		125	576	68								
8	ATZPQK100-800/10-410	80	1000	66	410	401	0.66	550	100	3×95	4706	2930
		100	800	71.3								
		125	640	68								

The real product could be different from the photo.
根据客户需求，以实际设计为准

The real product could be different from the photo.
根据客户需求，以实际设计为准

流量 150m3/h，单级扬程 80m，单吸式自平衡潜水电泵

序号 NO.	型号 Type	流量 Flow rate m3/h	扬程 Head M	效率 η（%）	配用功率 Powerkw 功率（kW）	电流（A）	电压（KV）	外径 Outer diameter	出水口径 Outer diameter	配用电缆截面积 Cable cross sectional area	机组高度 Height	机组重量 Weight
1	ATZPQK150-240/3-180	125	288	67	180	338	0.38	550	125	3×70	4071	1747
		150	240	71.3								
		180	200	69								
2	ATZPQK150-320/4-220	125	384	67	220	431	0.38	550	125	3×95	4186	1857
		150	320	71.3								
		180	266	69								
3	ATZPQK150-400/5-300	125	480	67	300	294	0.66	550	125	3×70	3836	2200
		150	400	71.3								
		180	332	69								
4	ATZPQK150-480/6-350	125	576	67	350	344	0.66	550	125	3×70	4096	2400
		150	480	71.3								
		180	398	69								
5	ATZPQK150-560/7-410	125	672	67	410	403	0.66	550	125	3×95	4361	2600
		150	560	71.3								
		180	464	69								
6	ATZPQK150-640/8-470	125	768	67	470	50.8	6	550	125	3×16	4741	3420
		150	640	71.3								
		180	530	69								
7	ATZPQK150-720/9-520	125	864	67	520	61.5	6	550	125	3×25	4906	3590
		150	720	71.3								
		180	596	69								
8	ATZPQK150-800/10-600	125	960	67	600	70.5	6	550	125	3×25	5091	3790
		150	800	71.3								
		180	662	69								

The real product could be different from the photo.
根据客户需求，以实际设计为准

流量 200m3/h，单级扬程 100m，单吸式自平衡潜水电泵

序号 NO.	型号 Type	流量 Flow rate m3/h	扬程 Head m	效率 η（%）	配用功率 Powerkw 功率（kW）	电流（A）	电压（KV）	外径 Outer diameter	出水口径 Outer diameter	配用电缆截面积 Cable cross sectional area	机组高度 Height	机组重量 Weight
1	ATZPQK200-200/2-200	180	222	71	200	392	0.38	620	150	3×50	4263	1959
		200	200	76.4								
		220	175	68								
2	ATZPQK200-300/3-300	180	334	71	300	302	0.66	620	150	3×70	4058	2668
		200	300	76.4								
		220	273	68								
3	ATZPQK200-400/4-410	180	446	71	410	407	0.66	620	150	3×95	4453	3275
		200	400	76.4								
		220	364	68								
4	ATZPQK200-500/5-470	180	558	71	470	55.5	6	620	150	3×16	4838	4412
		200	500	76.4								
		220	455	68								
5	ATZPQK200-600/6-600	180	670	71	600	61.5	6	620	150	3×25	5078	4989
		200	600	76.4								
		220	546	68								
6	ATZPQK200-700/7-600	180	782	71	600	70.5	6	620	150	3×25	5198	5416
		200	700	76.4								
		220	637	68								
7	ATZPQK200-800/8-720	180	894	71	720	90	6	620	150	3×25	5428	7373
		200	800	76.4								
		220	728	68								
8	ATZPQK200-900/9-850	180	1006	71	850	106	6	620	150	3×25	5738	8160
		200	900	76.4								
		220	819	68								
9	ATZPQK200-1000/10-1000	180	1118	71	1000	125	6	620	150	3×35	5760	8667
		200	1000	76.4								
		220	910	68								

The real product could be different from the photo.
根据客户需求，以实际设计为准

流量 300m3/h，单级扬程 100m，双吸式潜水电泵

序号 NO.	型号 Type	流量 Flow rate m3/h	扬程 Head m	效率 η（%）	配用功率 Powerkw 功率（kW）	电流（A）	电压（KV）	外径 Outer diameter	出水口径 Outer diameter	配用电缆截面积 Cable cross sectional area	机组高度 Height	机组重量 Weight
1	ATSXQK300-100/2-140	280	106	68	140	272	0.38	620	175	3×70	4276	1923
		300	100	73.4								
		320	94	70								
2	ATSXQK300-200/4-300	280	212	68	300	302	0.66	620	175	3×70	4256	3095
		300	200	73.4								
		320	188	70								
3	ATSXQK300-300/6-410	280	318	68	410	407	0.66	620	175	3×95	4791	4129
		300	300	73.4								
		320	282	70								
4	ATSXQK300-400/8-600	280	424	68	600	70.5	6	620	175	3×25	5416	5843
		300	400	73.4								
		320	376	70								
5	ATSXQK300-500/10-720	280	530	68	720	90	6	620	175	3×25	5766	8227
		300	500	73.4								
		320	470	70								
6	ATSXQK300-600/12-850	280	636	68	850	106	6	620	175	3×25	6196	9441
		300	600	73.4								
		320	564	70								
7	ATSXQK300-700/14-1000	280	742	68	1000	125	6	620	175	3×35	6338	10375
		300	700	73.4								
		320	658	70								
8	ATSXQK300-800/16-1150	280	848	68	1150	141	6	620	175	3×35	6676	11489
		300	800	73.4								
		320	752	70								

The real product could be different from the photo.
根据客户需求，以实际设计为准

流量 300m3/h，单级扬程 100m，双吸式潜水电泵

序号 NO.	型号 Type	流量 Flow rate m3/h	扬程 Head m	效率 η（%）	配用功率 Powerkw 功率（kW）	电流（A）	电压（KV）	外径 Outer diameter	出水口径 Outer diameter	配用电缆截面积 Cable cross sectional area	机组高度 Height	机组重量 Weight
9	ATSXQK300-900/18-1300	280	954	68	1300	159	6	620	175	3×50	7068	12673
		300	900	73.4								
		320	846	70								
10	ATSXQK300-1000/20-1500	280	1060	68	1500	183	6	620	175	3×50	7468	13897
		300	1000	73.4								
		320	940	70								

流量 400m3/h，单级扬程 100m，双吸式潜水电泵

序号 NO.	型号 Type	流量 Flow rate m3/h	扬程 Head m	效率 η（%）	配用功率 Powerkw 功率（kW）	电流（A）	电压（KV）	外径 Outer diameter	出水口径 Outer diameter	配用电缆截面积 Cable cross sectional area	机组高度 Height	机组重量 Weight
1	ATSXQK400-100/2-180	350	114	68	180	338	0.38	620	200	3×95	4471	2008
		400	100	76.4								
		450	89	66								
2	ATSXQK400-200/4-350	350	228	68	350	375	0.66	620	200	3×95	4401	3185
		400	200	76.4								
		450	178	66								
3	ATSXQK400-300/6-520	350	342	68	520	61.5	6	620	200	3×16	5106	4899
		400	300	76.4								
		450	267	66								
4	ATSXQK400-400/8-720	350	456	68	720	96.5	6	620	200	3×25	5526	7373
		400	400	76.4								
		450	356	66								
5	ATSXQK400-500/10-850	350	570	68	850	106	6	620	200	3×35	5956	8587
		400	500	76.4								
		450	445	66								

The real product could be different from the photo.
根据客户需求，以实际设计为准

流量 400m3/h，单级扬程 100m，双吸式潜水电泵

序号 NO.	型号 Type	流量 Flow rate m3/h	扬程 Head m	效率 η（%）	配用功率 Powerkw 功率（kW）	电流（A）	电压（KV）	外径 Outer diameter	出水口径 Outer diameter	配用电缆截面积 Cable cross sectional area	机组高度 Height	机组重量 Weight
6	ATSXQK400-600/12-1150	350	684	68	1150	141	6	620	200	3×35	6208	9781
		400	600	76.4								
		450	534	66								
7	ATSXQK400-700/14-1300	350	798	68	1300	159	6	620	200	3×50	6588	10965
		400	700	76.4								
		450	623	66								
8	ATSXQK400-800/16-1500	350	912	68	1500	183	6	620	200	3×50	6988	12189
		400	800	76.4								
		450	712	66								
9	ATSXQK400-900/18-1700	350	1026	68	1700	207	6	620	200	3×70	7143	13153
		400	900	76.4								
		450	801	66								
10	ATSXQK400-1000/20-1900	350	1140	68	1900	228	6	620	200	3×70	7558	14427
		400	1000	76.4								
		450	890	66								

流量 560m3/h，单级扬程 85m，单吸式自平衡潜水电泵

序号 NO.	型号 Type	流量 Flow rate m3/h	扬程 Head m	效率 η（%）	配用功率 Powerkw 功率（kW）	电流（A）	电压（KV）	外径 Outer diameter	出水口径 Outer diameter	配用电缆截面积 Cable cross sectional area	机组高度 Height	机组重量 Weight
1	ATZPQK560-255/3-620	480	268	67	620	80	6	980	250	3×25	5514	7325
		560	255	76								
		630	227	64								
2	ATZPQK560-340/4-850	480	397	67	850	106	6	980	250	3×25	5851	9495
		560	340	76								
		630	303	64								

The real product could be different from the photo.
根据客户需求，以实际设计为准

流量 560m3/h，单级扬程 85m，单吸式自平衡潜水电泵

序号 NO.	型号 Type	流量 Flow rate m3/h	扬程 Head m	效率 η（%）	配用功率 Powerkw 功率（kW）	电流（A）	电压（KV）	外径 Outer diameter	出水口径 Outer diameter	配用电缆截面积 Cable cross sectional area	机组高度 Height	机组重量 Weight
3	ATZPQK560-425/5-1150	480	496	67	1150	141	6	980	250	3×35	6156	10746
		560	425	76								
		630	379	64								
4	ATZPQK560-510/6-1300	480	595	67	1300	159	6	980	250	3×50	6611	12310
		560	510	76								
		630	455	64								
5	ATZPQK560-595/7-1500	480	694	67	1500	183	6	980	250	3×50	7976	13548
		560	595	76								
		630	531	64								
6	ATZPQK560-680/8-1700	480	793	67	1700	207	6	980	250	3×50	8096	14569
		560	680	76								
		630	607	64								
7	ATZPQK560-765/9-1900	480	892	67	1900	228	6	980	250	3×70	8476	15815
		560	765	76								
		630	683	64								
8	ATZPQK560-850/10-2200	480	991	67	2200	264	6	980	250	3×70	8896	17242
		560	850	76								
		630	759	64								
9	ATZPQK560-935/11-2400	480	1090	67	2400	287	6	980	250	3×70	9101	18295
		560	935	76								
		630	835	64								
10	ATZPQK560-1020/12-2400	480	1189	67	2400	287	6	980	250	3×70	9309	19554
		560	1020	76								
		630	911	64								

The real product could be different from the photo.
根据客户需求，以实际设计为准

流量 1120m3/h，单扬程 85m，双吸式潜水电泵

序号 NO.	型号 Type	流量 Flow rate m3/h	扬程 Head m	效率 η（%）	配用功率 Powerkw 功率（kW）	电流（A）	电压（KV）	外径 Outer diameter	出水口径 Outer diameter	配用电缆截面积 Cable cross sectional area	机组高度 Height	机组重量 Weight
1	ATSXQK1120-85/2-420	840	113	67	420	50	6	980	350	3×16	5307	6015
		1120	85	76								
		1400	78	64								
2	ATSXQK1120-170/4-850	840	226	67	850	106	6	980	350	3×25	6187	9700
		1120	170	76								
		1400	156	64								
3	ATSXQK1120-255/6-1300	840	339	67	1300	159	6	980	350	3×50	6749	12334
		1120	255	76								
		1400	234	64								
4	ATSXQK1120-340/8-1700	840	452	67	1700	207	6	980	350	3×50	8234	14605
		1120	340	76								
		1400	312	64								
5	ATSXQK1120-425/10-2200	840	565	67	2200	264	6	980	350	3×70	9034	17275
		1120	425	76								
		1400	390	64								
6	ATSXQK1120-510/12-2400	840	678	67	2400	287	6	980	350	3×70	9027	21054
		1120	510	76								
		1400	468	64								

注：可承接3相660V、1140V、3000V、6000V、10000V各规格订货。
可提供双引出电缆，需在合同中注目。

The real product could be different from the photo.
根据客户需求，以实际设计为准

2、径向式导叶结构（双吸结构及单吸自平衡结构）

[流量220m³/h，单级扬程59m，双吸式潜水泵]

电泵型号	流量 Q（m³/h）	扬程 H（m）	效率 η（%）	配带电机 型号	电流 I（A）	电压（KV）	电控柜电压（KV）	动力电缆 规格（mm²）	型号	控制电缆规格（mm²）	逆止阀 DN（mm）	扬水管外径X避厚（mm）	电泵总长 L（mm）	最大外径（mm）	泵重（Kg）	电机重（Kg）	里茨型号
ATSXQK220-177/3-180/S	150	198	63	180/2-S	338	0.38	0.38	3*70+1*35	MY-1KV	12*1.5	150	169*9	4414	430	770	667	6715X3
	220	177	70														
	260	160.5	67.6														
ATSXQK220-236/4-260/S	150	264	63	260/2-S	65.3	3	3	3*25+1*16	MYP-6KV	12*1.5	150	169*9	4344	430	905	1420	6715X4
	220	236	70														
	260	214	67.6														
ATSXQK220-295/5-300/S	150	330	63	300/2-S	75.4	3	3	3*25+1*16	MYP-6KV	12*1.5	150	169*9	4694	430	1040	1110	6715X5
	220	295	70														
	260	267.5	67.6														
ATSXQK220-354/6-350/S	150	396	63	350/2-S	86	3	3	3*25+1*16	MYP-6KV	12*1.5	150	169*9	5044	430	1175	1200	6715X6
	220	354	70														
	260	321	67.6														
ATSXQK220-413/7-420/S	150	462	63	420/2-S	112	6	6	3*25+1*16	MYP-6KV	12*1.5	150	169*9	5394	430	1310	1740	6715X7
	220	413	70														
	260	374.5	67.6														
ATSXQK220-472/8-470/S	150	528	63	470/2-S	133	6	6	3*25+1*16	MYP-6KV	12*1.5	150	169*9	5509	430	1445	1790	6715X8
	220	472	70														
	260	428	67.6														

[流量270m³/h，单级扬程50m，单吸式潜水泵]

电泵型号	流量 Q（m³/h）	扬程 H（m）	效率 η（%）	配带电机 型号	电流 I（A）	电压（KV）	电控柜电压（KV）	动力电缆 规格（mm²）	型号	控制电缆规格（mm²）	逆止阀 DN（mm）	扬水管外径X避厚（mm）	电泵总长 L（mm）	最大外径（mm）	泵重（Kg）	电机重（Kg）	里茨型号
ATZPQK270-200/4-280/S	210	220	73	280/4-S	298	0.38	0.38	3*26+1*16	MY-1KV	12*1.5	250	273*6.5	5542	682	4800	1340	D6825X4
	270	200	77														
	375	156	70														
ATZPQK270-250/5-360/S	210	275	73	360/4-S	602	0.38	0.38	3*26+1*16	MY-1KV	12*1.5	250	273*8	5767	682	5070	1550	D6825X5
	270	250	77														
	375	195	70														

The real product could be different from the photo.
根据客户需求，以实际设计为准

[流量220m³/h，单级扬程59m，双吸式型潜水泵]

电泵型号	流量 Q (m³/h)	扬程 H (m)	效率 η (%)	配带电机 型号	配带电机 电流 I (A)	配带电机 电压 (KV)	电控柜电压 (KV)	动力电缆 规格(mm²)	动力电缆 型号	控制电缆规格 (mm²)	逆止阀 DN (mm)	扬水管外径X避厚 (mm)	电泵总长 L (mm)	最大外径 (mm)	泵重 (Kg)	电机重 (Kg)	里茨型号
ATSXQK270-300/6-400/S	210	330	73	400/4-S	48	6	6	3*25+1*16	MYP-6KV	12*1.5	250	273*8	5902	682	5350	2720	D6825X6
	270	300	77														
	375	234	70														
ATSXQK270-350/7-470/S	210	385	73	470/4-S	55.5	6	6	3*25+1*16	MYP-6KV	12*1.5	250	273*8	5715	682	5625	2900	D6825X7
	270	350	77														
	375	273	70														
ATSXQK270-400/8-500/S	210	440	73	500/4-S	61.5	6	6	3*25+1*16	MYP-6KV	12*1.5	250	273*10	6342	682	5900	3000	D6825X8
	270	400	77														
	375	312	70														
ATSXQK270-450/9-600/S	210	495	73	600/4-S	70.5	6	6	3*25+1*16	MYP-6KV	12*1.5	250	273*12	6587	660	6175	3300	D6825X9
	270	450	77														
	375	351	70														
ATSXQK270-500/10-630/S	210	550	73	630/4-S	80	6	6	3*25+1*16	MYP-6KV	12*1.5	250	273*14	6722	685	6450	3380	D6825X10
	270	500	77														
	375	390	70														
ATSXQK270-550/11-720/S	210	605	73	720/4-S	96.5	6	6	3*25+1*16	MYP-6KV	12*1.5	250	273*14	7252	685	6725	3500	D6825X11
	270	550	77														
	375	429	70														
ATSXQK270-600/12-720/S	210	660	73	720/4-S	96.5	6	6	3*25+1*16	MYP-6KV	12*1.5	250	273*14	7387	685	7000	3500	D6825X12
	270	600	77														
	375	468	70														
ATSXQK270-650/13-850/S	210	715	73	850/4-S	107	6	6	3*35+1*16	MYP-6KV	12*1.5	250	273*16	7607	685	7275	3880	D6825X13
	270	650	77														
	375	507	70														
ATSXQK270-700/14-850/S	210	770	73	850/4-S	107	6	6	3*35+1*16	MYP-6KV	12*1.5	250	273*18	7742	685	7550	3880	D6825X14
	270	700	77														
	375	546	70														
ATSXQK270-750/15-1000/S	210	825	73	1000/4-S	125	6	6	3*35+1*16	MYP-6KV	12*1.5	250	273*18	7937	685	7825	3960	D6825X15
	270	750	77														
	375	585	70														

The real product could be different from the photo.
根据客户需求，以实际设计为准

[流量270m³/h，单级扬程50m，单吸式型潜水泵]

电泵型号	流量 Q (m³/h)	扬程 H (m)	效率 η (%)	配带电机 型号	配带电机 电流 I (A)	配带电机 电压 (KV)	电控柜电压 (KV)	动力电缆 规格(mm²)	动力电缆 型号	控制电缆规格 (mm²)	逆止阀 DN (mm)	扬水管外径X避厚 (mm)	电泵总长 L (mm)	最大外径 (mm)	泵重 (Kg)	电机重 (Kg)	里茨型号
ATZPQK270-800/16-1000/S	210	880	210	1000/4-S	125	6	6	3*25+1*16	MYP-6KV	12*1.5	250	273*20	8072	685	8100	3960	D6825X16
	270	800	270														
	375	624	375														
ATZPQK270-850/17-1150/S	210	935	210	1150/4-S	141	6	6	3*25+1*16	MYP-6KV	12*1.5	250	273*16	8357	685	8375	4220	D6825X17
	270	850	270														
	375	663	375														
ATZPQK270-900/18-1150/S	210	990	210	1150/4-S	141	6	6	3*25+1*16	MYP-6KV	12*1.5	250	273*20	8492	685	8650	4220	D6825X18
	270	900	270														
	375	702	375														
ATZPQK270-950/19-1150/S	210	1045	210	1150/4-S	141	6	6	3*25+1*16	MYP-6KV	12*1.5	250	273*22	8627	685	8925	4220	D6825X19
	270	950	270														
	375	741	375														
ATZPQK270-1000/20-1300/S	210	1100	210	1300/4-S	159	6	6	3*50+1*25	MYP-6KV	12*1.5	250	273*22	8902	770	9200	4550	D6825X20
	270	1000	270														
	375	780	375														
ATZPQK270-1050/21-1300/S	210	1155	210	1300/4-S	159	6	6	3*50+1*25	MYP-6KV	12*1.5	250	273*22	9037	770	9475	4550	D6825X21
	270	1050	270														
	375	819	375														
ATZPQK270-1100/22-1400/S	210	1210	210	1400/4-S	160	6	6	3*50+1*25	MYP-6KV	12*1.5	250	273*24	9172	770	9750	4750	D6825X22
	270	1100	270														
	375	858	375														
ATZPQK270-1150/23-1500/S	210	1265	210	1500/4-S	184	6	6	3*50+1*25	MYP-6KV	12*1.5	250	273*24	9480	770	10025	4930	D6825X23
	270	1150	270														
	375	897	375														
ATZPQK270-1200/24-1600/S	210	1320	210	1600/4-S	192.5	6	6	3*70+1*35	MYP-6KV	12*1.5	250	273*24	9615	770	10300	5100	D6825X24
	270	1200	270														
	375	936	375														
ATZPQK270-1250/25-1700/S	210	1375	210	1700/4-S	207	6	6	3*70+1*35	MYP-6KV	12*1.5	250	273*26	9952	770	10575	5230	D6825X25
	270	1250	270														
	375	975	375														

The real product could be different from the photo.
根据客户需求，以实际设计为准

[流量280m³/h，单级扬程38.5m，单吸式型潜水泵]

电泵型号	流量 Q (m³/h)	扬程 H (m)	效率 η (%)	配带电机 型号	配带电机 电流 I (A)	配带电机 电压 (KV)	电控柜电压 (KV)	动力电缆 规格(mm²)	动力电缆 型号	控制电缆规格 (mm²)	逆止阀 DN (mm)	扬水管 外径X避厚 (mm)	电泵总长 L (mm)	最大外径 (mm)	泵重 (Kg)	电机重 (Kg)	里茨型号
ATZPQK280-192/5-220/S	165	215	68	200/4-S	28.5	6	6	3*25+1*16	MYP-6KV	12*1.5	350	377*8	4667	660	2785	1420	D6726X5
	280	192.5	81														
	440	110	61														
ATZPQK280-231/6-280/S	165	258	68	280/4-S	40.1	6	6	3*25+1*16	MYP-6KV	12*1.5	350	377*8	4890	660	2990	1850	D6726X6
	280	231	81														
	440	132	61														
ATZPQK280-269/7-320/S	165	301	68	320/4-S	42.4	6	6	3*25+1*16	MYP-6KV	12*1.5	350	377*10	5025	660	3195	1960	D6726X7
	280	269.5	81														
	440	154	61														
ATZPQK280-308/8-350/S	165	344	68	350/4-S	44.5	6	6	3*25+1*16	MYP-6KV	12*1.5	350	377*10	5200	660	3400	2100	D6726X8
	280	308	81														
	440	176	61														
ATZPQK280-346/9-400/S	165	387	68	400/4-S	49.6	6	6	3*25+1*16	MYP-6KV	12*1.5	350	377*10	5387	660	3605	2390	D6726X9
	280	346.5	81														
	440	198	61														
ATZPQK280-385/10-450/S	165	430	68	450/4-S	55.3	6	6	3*25+1*16	MYP-6KV	12*1.5	350	377*12	5622	660	3810	2440	D6726X10
	280	385	81														
	440	220	61														
ATZPQK280-423/11-500/S	165	473	68	500/4-S	61.5	6	6	3*25+1*16	MYP-6KV	12*1.5	350	377*12	5827	660	4015	2510	D6726X11
	280	423.5	81														
	440	242	61														
ATZPQK280-462/12-560/S	165	516	68	560/4-S	67	6	6	3*35+1*16	MYP-6KV	12*1.5	350	377*12	6072	660	4220	2580	D6726X12
	280	462	81														
	440	264	61														
ATZPQK280-500/13-600/S	165	559	68	600/4-S	80	6	6	3*25+1*16	MYP-6KV	12*1.5	350	377*14	6207	660	4425	2640	D6726X13
	280	500.5	81														
	440	286	61														

The real product could be different from the photo.
根据客户需求，以实际设计为准

[流量280m³/h，单级扬程38.5m，单吸式型潜水泵]

电泵型号	流量 Q (m³/h)	扬程 H (m)	效率 η (%)	配带电机 型号	配带电机 电流 I (A)	配带电机 电压 (KV)	电控柜电压 (KV)	动力电缆 规格(mm²)	动力电缆 型号	控制电缆规格 (mm²)	逆止阀 DN (mm)	扬水管 外径X避厚 (mm)	电泵总长 L (mm)	最大外径 (mm)	泵重 (Kg)	电机重 (Kg)	里茨型号
ATZPQK280-539/14-630/S	165	602	68	630/4-S	80	6	6	3*25+1*16	MYP-6KV	12*1.5	350	377*14	6342	660	4630	2700	D6726X14
	280	539	81														
	440	308	61														
ATZPQK280-577/15-710/S	165	645	68	710/4-S	85.5	6	6	3*25+1*16	MYP-6KV	12*1.5	350	377*14	6667	685	4835	2790	D6726X15
	280	577.5	81														
	440	330	61														
ATZPQK280-616/16-710/S	165	688	68	710/4-S	85.5	6	6	3*25+1*16	MYP-6KV	12*1.5	350	377*16	6802	685	5040	2790	D6726X16
	280	616	81														
	440	352	61														
ATZPQK280-654/17-800/S	165	731	68	800/4-S	95.6	6	6	3*25+1*16	MYP-6KV	12*1.5	350	377*16	7087	685	5345	3500	D6726X17
	280	654.5	81														
	440	374	61														
ATZPQK280-693/18-850/S	165	774	68	850/4-S	106	6	6	3*35+1*16	MYP-6KV	12*1.5	350	377*16	7362	685	5650	3900	D6726X18
	280	693	81														
	440	396	61														
ATZPQK280-731/19-900/S	165	817	68	900/4-S	107	6	6	3*35+1*16	MYP-6KV	12*1.5	350	377*16	7557	685	5955	4101	D6726X19
	280	731.5	81														
	440	418	61														
ATZPQK280-770/20-900/S	165	860	68	900/4-S	107	6	6	3*35+1*16	MYP-6KV	12*1.5	350	377*18	7692	685	6260	4101	D6726X20
	280	770	81														
	440	440	61														
ATZPQK280-808/21-1000/S	165	903	68	1000/4-S	119.6	6	6	3*35+1*16	MYP-6KV	12*1.5	350	377*18	7827	685	6565	4130	D6726X21
	280	808.5	81														
	440	462	61														
ATZPQK280-847/22-1150/S	165	946	68	1150/4-S	141	6	6	3*35+1*16	MYP-6KV	12*1.5	350	377*18	8118	685	6870	4300	D6726X22
	280	847	81														
	440	484	61														
ATZPQK280-885/23-1150/S	165	989	68	1150/4-S	141	6	6	3*35+1*16	MYP-6KV	12*1.5	350	377*18	8247	685	7175	4300	D6726X23
	280	885.5	81														
	440	506	61														

The real product could be different from the photo.
根据客户需求，以实际设计为准

[流量280m³/h，单级扬程38.5m，单吸式型潜水泵]

电泵型号	流量 Q (m³/h)	扬程 H (m)	效率 η (%)	配带电机 型号	配带电机 电流 I (A)	配带电机 电压 (KV)	电控柜电压 (KV)	动力电缆 规格(mm²)	动力电缆 型号	控制电缆规格 (mm²)	逆止阀 DN (mm)	扬水管 外径X避厚 (mm)	电泵总长 L (mm)	最大外径 (mm)	泵重 (Kg)	电机重 (Kg)	里茨型号
ATZPQK280-924/24-1200/S	165	1032	68	1200/4-S	147.7	6	6	3*50+1*25	MY-6KV	12*1.5	350	377*20	8362	685	7480	4450	D6726X24
	280	924	81														
	440	528	61														
ATZPQK280-962/25-1200/S	165	1075	68	1200/4-S	147.7	6	6	3*50+1*25	MYP-6KV	12*1.5	350	377*20	8497	685	7785	4550	D6726X25
	280	962.5	81														
	440	550	61														
ATZPQK280-1001/26-1300/S	165	1118	68	1300/4-S	159	6	6	3*50+1*25	MYP-6KV	12*1.5	350	377*20	8792	685	8090	4650	D6726X26
	280	1001	81														
	440	572	61														

[流量290m³/h，单级扬程58.75m，双吸式潜水泵]

电泵型号	流量 Q (m³/h)	扬程 H (m)	效率 η (%)	配带电机 型号	配带电机 电流 I (A)	配带电机 电压 (KV)	电控柜电压 (KV)	动力电缆 规格(mm²)	动力电缆 型号	控制电缆规格 (mm²)	逆止阀 DN (mm)	扬水管 外径X避厚 (mm)	电泵总长 L (mm)	最大外径 (mm)	泵重 (Kg)	电机重 (Kg)	里茨型号
ATSXQK290-117/2-160/S	200	127.5	67.5	160/2-S	314	0.38	0.38	3*50+1*25	MY-6KV	12*1.5	150	169*9	4104	430	635	650	6715AX2
	290	117.5	74														
	390	88	65														
ATSXQK290-176/3-220/S	200	191.3	67.5	220/2-S	420	0.38	0.38	3*70+1*25	MYP-6KV	12*1.5	150	169*9	3779	430	770	700	6715AX3
	290	176.3	74														
	390	132	65														
ATSXQK290-235/4-300/S	200	255	67.5	300/2-S	569	3	3	3*25+1*16	MYP-6KV	12*1.5	150	169*9	4494	430	905	1110	6715AX4
	290	235	74														
	390	176	65														
ATSXQK290-293/5-420/S	200	318.8	67.5	420/2-S	55	6	6	3*25+1*16	MY-6KV	12*1.5	150	169*9	4909	460	1040	1740	6715AX5
	290	293.8	74														
	390	220	65														
ATSXQK290-352/6-470/S	200	382.5	67.5	470/2-S	60	6	6	3*25+1*16	MYP-6KV	12*1.5	150	169*9	5159	460	1175	1790	6715AX6
	290	352.5	74														
	390	264	65														

The real product could be different from the photo.
根据客户需求，以实际设计为准

[流量290m³/h，单级扬程58.75m，双吸式潜水泵]

电泵型号	流量 Q (m³/h)	扬程 H (m)	效率 η (%)	配带电机 型号	配带电机 电流 I (A)	配带电机 电压 (KV)	电控柜电压 (KV)	动力电缆 规格(mm²)	动力电缆 型号	控制电缆规格 (mm²)	逆止阀 DN (mm)	扬水管 外径X避厚 (mm)	电泵总长 L (mm)	最大外径 (mm)	泵重 (Kg)	电机重 (Kg)	里茨型号
ATSXQK290-411/7-520/S	220	446.3	67.5	520/2-S	61.5	6	6	3*25+1*16	MY-6KV	12*1.5	150	169*9	5409	460	1310	1900	6715AX7
	290	411.3	74														
	390	308	65														
ATSXQK280-470/8-600/S	220	510	67.5	600/2-S	61.5	6	6	3*25+1*16	MYP-6KV	12*1.5	150	169*9	5679	460	1445	1990	6715AX8
	290	470	74														
	390	352	65														

[流量360m³/h，单级扬程56m，双吸式潜水泵]

电泵型号	流量 Q (m³/h)	扬程 H (m)	效率 η (%)	配带电机 型号	配带电机 电流 I (A)	配带电机 电压 (KV)	电控柜电压 (KV)	动力电缆 规格(mm²)	动力电缆 型号	控制电缆规格 (mm²)	逆止阀 DN (mm)	扬水管 外径X避厚 (mm)	电泵总长 L (mm)	最大外径 (mm)	泵重 (Kg)	电机重 (Kg)	里茨型号
ATSXQK360-280/5-500/S	270	290	68	500/4-S	69	6	6	3*25+1*16	MY-6KV	12*1.5	250	273*8	6015	770	5400	3000	6825AX5
	360	280	73														
	468	245	71														
ATSXQK360-336/6-630/S	270	348	68	630/4-S	79	6	6	3*25+1*16	MYP-6KV	12*1.5	250	273*8	6397	770	5950	3380	6825AX6
	360	336	73														
	468	294	71														
ATSXQK360-392/7-720/S	270	406	68	720/4-S	90	6	6	3*25+1*16	MYP-6KV	12*1.5	250	273*10	7062	770	6500	3500	6825AX7
	360	392	73														
	468	343	71														
ATSXQK360-448/8-850/S	270	464	68	850/4-S	106	6	6	3*35+1*16	MY-6KV	12*1.5	250	273*10	7417	770	7050	3880	6825AX8
	360	448	73														
	468	392	71														
ATSXQK360-504/9-850/S	270	522	68	850/4-S	106	6	6	3*35+1*16	MYP-6KV	12*1.5	250	273*14	7687	770	7600	3880	6825AX9
	360	504	73														
	468	441	71														
ATSXQK360-560/10-1000/S	270	580	68	1000/4-S	125	6	6	3*35+1*16	MYP-6KV	12*1.5	250	273*14	8017	770	8150	3960	6825AX10
	360	560	73														
	468	490	71														
ATSXQK360-616/11-1150/S	270	638	68	1150/4-S	141	6	6	3*35+1*16	MY-6KV	12*1.5	250	273*14	8437	770	8700	4220	6825AX11
	360	616	73														
	468	539	71														

注：ATSXQK360型泵尺寸为合装结构

The real product could be different from the photo.
根据客户需求，以实际设计为准

[流量360m³/h，单级扬程56m,双吸式潜水泵]

电泵型号	流量 Q (m³/h)	扬程 H (m)	效率 η (%)	配带电机 型号	配带电机 电流 I (A)	配带电机 电压 (KV)	电控柜电压 (KV)	动力电缆 规格(mm²)	动力电缆 型号	控制电缆规格 (mm²)	逆止阀 DN (mm)	扬水管 外径X避厚 (mm)	电泵总长 L (mm)	最大外径 (mm)	泵重 (Kg)	电机重 (Kg)	里茨型号
ATSXQK360-672/12-1150/S	270	696	68	1150/4-S	141	6	6	3*35+1*16	MYP-6KV	12*1.5	250	273*16	8707	770	9250	4220	6825AX12
	360	672	73														
	468	588	71														
ATSXQK360-728/13-1300/S	270	754	68	1300/4-S	159	6	6	3*50+1*25	MYP-6KV	12*1.5	250	273*16	9117	770	9800	4550	6825AX13
	360	728	73														
	468	637	71														
ATSXQK360-784/14-1500/S	270	812	68	1500/4-S	183	6	6	3*50+1*25	MYP-6KV	12*1.5	250	273*18	9560	770	10350	4930	6825AX14
	360	784	73														
	468	686	71														
ATSXQK360-840/15-1500/S	270	870	68	1500/4-S	183	6	6	3*50+1*25	MYP-6KV	12*1.5	250	273*18	9830	770	10900	4930	6825AX15
	360	840	73														
	468	735	71														
ATSXQK360-896/16-1600/S	270	928	68	1600/4-S	207	6	6	3*70+1*25	MYP-6KV	12*1.5	250	273*20	10160	770	11450	5100	6825AX16
	360	896	73														
	468	784	71														
ATSXQK360-952/17-1700/S	270	986	68	1700/4-S	207	6	6	3*70+1*35	MYP-6KV	12*1.5	250	273*20	10572	770	12000	5230	6825AX17
	360	952	73														
	468	833	71														
ATSXQK360-1008/18-1800/S	270	1044	68	1800/4-S	216.6	6	6	3*70+1*35	MYP-6KV	12*1.5	250	273*20	10870	770	12550	5350	6825AX18
	360	1008	73														
	468	882	71														
ATSXQK360-1064/19-1900/S	270	1102	68	1900/4-S	228	6	6	3*95+1*35	MYP-6KV	12*1.5	250	273*22	11140	770	13100	5500	6825AX19
	360	1064	73														
	468	931	71														
ATSXQK360-1120/20-1900/S	270	1160	68	1900/4-S	228	6	6	3*95+1*35	MYP-6KV	12*1.5	250	273*22	11680	770	13650	5500	6825AX20
	360	1120	73														
	468	980	71														

注：ATSXQK360型泵尺寸为合装结构

The real product could be different from the photo.
根据客户需求，以实际设计为准

[流量390m³/h，单级扬程53.9m,双吸式潜水泵]

电泵型号	流量 Q (m³/h)	扬程 H (m)	效率 η (%)	配带电机 型号	配带电机 电流 I (A)	配带电机 电压 (KV)	电控柜电压 (KV)	动力电缆 规格(mm²)	动力电缆 型号	控制电缆规格 (mm²)	逆止阀 DN (mm)	扬水管 外径X避厚 (mm)	电泵总长 L (mm)	最大外径 (mm)	泵重 (Kg)	电机重 (Kg)	里茨型号
ATSXQK390-269/5-500/S	300	287	69	500/4-S	61.5	6	6	3*25+1*16	MYP-6KV	12*1.5	250	273*8	6015	770	5400	2510	6825BX5
	390	269.5	73														
	480	245	72														
ATSXQK390-323/6-630/S	300	344.4	69	630/4-S	80	6	6	3*25+1*16	MYP-6KV	12*1.5	250	273*8	6397	770	5950	2700	6825BX6
	390	323.4	73														
	480	294	72														
ATSXQK390-377/7-720/S	300	401.8	69	720/4-S	96.5	6	6	3*35+1*16	MYP-6KV	12*1.5	250	273*10	7062	770	6500	3500	6825BX7
	390	377.3	73														
	480	343	72														
ATSXQK390-431/8-850/S	300	459.2	69	850/4-S	106	6	6	3*35+1*16	MYP-6KV	12*1.5	250	273*10	7417	770	7050	3900	6825BX8
	390	431.2	73														
	480	392	72														
ATSXQK390-485/9-900/S	300	516.6	69	900/4-S	107	6	6	3*35+1*16	MYP-6KV	12*1.5	250	273*12	7687	770	7600	4101	6825BX9
	390	485.1	73														
	480	441	72														
ATSXQK390-539/10-1000/S	300	574	69	1000/4-S	125	6	6	3*70+1*35	MYP-6KV	12*1.5	250	273*12	8017	770	8150	4101	6825BX10
	390	539	73														
	480	490	72														
ATSXQK390-592/11-1150/S	300	631.4	69	1150/4-S	141	6	6	3*35+1*16	MYP-6KV	12*1.5	250	273*14	8437	770	8700	4300	6825BX11
	390	592.9	73														
	480	539	72														
ATSXQK390-646/12-1150/S	300	688.8	69	1150/4-S	141	6	6	3*35+1*16	MYP-6KV	12*1.5	250	273*16	8707	770	9250	4300	6825BX12
	390	646.8	73														
	480	588	72														
ATSXQK390-700/13-1300/S	300	746.2	69	1300/4-S	159	6	6	3*50+1*25	MYP-6KV	12*1.5	250	273*16	9117	770	9800	4550	6825BX13
	390	700.7	73														
	480	637	72														
ATSXQK390-754/14-1400/S	300	803.6	69	1400/4-S	168.4	6	6	3*50+1*25	MYP-6KV	12*1.5	250	273*16	9560	770	10350	4750	6825BX14
	390	754.6	73														
	480	686	72														

注：ATSXQK390型泵尺寸为合装结构

The real product could be different from the photo.
根据客户需求，以实际设计为准

[流量390m³/h，单级扬程53.9m，双吸式潜水泵]

电泵型号	流量 Q (m³/h)	扬程 H (m)	效率 η (%)	配带电机 型号	配带电机 电流 I (A)	配带电机 电压 (KV)	电控柜电压 (KV)	动力电缆 规格(mm²)	动力电缆 型号	控制电缆规格 (mm²)	逆止阀 DN (mm)	扬水管 外径X避厚 (mm)	电泵总长 L (mm)	最大外径 (mm)	泵重 (Kg)	电机重 (Kg)	里茨型号
ATSXQK390-808/15-1500/S	300	861	69	1500/4-S	183	6	6	3*50+1*25	MYP-6KV	12*1.5	250	273*18	9830	770	10900	4930	6825BX15
	390	808.5	73														
	480	735	72														
ATSXQK390-862/16-1600/S	300	918.4	69	1600/4-S	192.5	6	6	3*70+1*35	MYP-6KV	12*1.5	250	273*18	10160	770	11450	5100	6825BX16
	390	862.4	73														
	480	784	72														
ATSXQK390-916/17-1700/S	300	975.8	69	1700/4-S	207	6	6	3*70+1*35	MYP-6KV	12*1.5	250	273*20	10572	770	12000	5230	6825BX17
	390	916.3	73														
	480	833	72														
ATSXQK390-970/18-1800/S	300	1033.2	69	1800/4-S	216.6	6	6	3*70+1*35	MYP-6KV	12*1.5	250	273*20	10870	770	12550	5350	6825BX18
	390	970.2	73														
	480	882	72														
ATSXQK390-1024/19-1900/S	300	1090.6	69	1900/4-S	228	6	6	3*95+1*35	MYP-6KV	12*1.5	250	273*22	11140	770	13100	5500	6825BX19
	390	1024.1	73														
	480	931	72														
ATSXQK390-1078/20-1900/S	300	1148	69	1900/4-S	228	6	6	3*95+1*35	MYP-6KV	12*1.5	250	273*22	11680	770	13650	5500	6825BX20
	390	1078	73														
	480	980	72														
ATSXQK390-1131/21-2200/S	300	1205.4	69	2200/4-S	264	6	6	3*95+1*35	MYP-6KV	12*1.5	250	273*22	11855	980	14200	6030	6825BX21
	390	1131.9	73														
	480	1029	72														

[流量440m³/h，单级扬程45.9m，双吸式潜水泵]

电泵型号	流量 Q (m³/h)	扬程 H (m)	效率 η (%)	配带电机 型号	配带电机 电流 I (A)	配带电机 电压 (KV)	电控柜电压 (KV)	动力电缆 规格(mm²)	动力电缆 型号	控制电缆规格 (mm²)	逆止阀 DN (mm)	扬水管 外径X避厚 (mm)	电泵总长 L (mm)	最大外径 (mm)	泵重 (Kg)	电机重 (Kg)	里茨型号
ATSXQK440-91/2-220/S	300	98.5	70	220/4-S	57	6	6	3*25+1*16	MYP-6KV	12*1.5	250	273*6.5	3757	620	1500	1420	6725AX2
	440	91.8	78														
	660	66	62														

注：ATSXQK390型泵尺寸为合装结构

The real product could be different from the photo.
根据客户需求，以实际设计为准

[流量440m³/h，单级扬程45.9m，双吸式潜水泵]

电泵型号	流量 Q (m³/h)	扬程 H (m)	效率 η (%)	配带电机 型号	配带电机 电流 I (A)	配带电机 电压 (KV)	电控柜电压 (KV)	动力电缆 规格(mm²)	动力电缆 型号	控制电缆规格 (mm²)	逆止阀 DN (mm)	扬水管 外径X避厚 (mm)	电泵总长 L (mm)	最大外径 (mm)	泵重 (Kg)	电机重 (Kg)	里茨型号
ATSXQK440-137/3-320/S	300	147.8	70	320/4-S	36.5	6	6	3*25+1*16	MYP-6KV	12*1.5	250	273*8	4097	620	1800	1960	6825AX3
	440	137.6	78														
	660	99	62														
ATSXQK440-183/4-450/S	300	197	70	450/4-S	59	6	6	3*25+1*16	MYP-6KV	12*1.5	250	273*8	4537	620	2100	2440	6825AX4
	440	183.5	78														
	660	132	62														
ATSXQK440-229/5-560/S	300	246.3	70	560/4-S	69	6	6	3*25+1*16	MYP-6KV	12*1.5	250	273*8	4967	620	2400	2580	6825AX5
	440	229.4	78														
	660	165	62														
ATSXQK440-275/6-630/S	300	295.5	70	630/4-S	79	6	6	3*25+1*16	MYP-6KV	12*1.5	250	273*10	5217	620	2700	2700	6825AX6
	440	275.3	78														
	660	198	62														
ATSXQK440-321/7-720/S	300	344.8	70	720/4-S	90	6	6	3*25+1*16	MYP-6KV	12*1.5	250	273*10	5862	685	3000	3500	6825AX7
	440	321.2	78														
	660	231	62														
ATSXQK440-367/8-850/S	300	394	70	850/4-S	106	6	6	3*35+1*16	MYP-6KV	12*1.5	250	273*12	6197	685	3300	3900	6825AX8
	440	367	78														
	660	264	62														

[流量540m³/h，单级扬程50m，双吸式潜水泵]

电泵型号	流量 Q (m³/h)	扬程 H (m)	效率 η (%)	配带电机 型号	配带电机 电流 I (A)	配带电机 电压 (KV)	电控柜电压 (KV)	动力电缆 规格(mm²)	动力电缆 型号	控制电缆规格 (mm²)	逆止阀 DN (mm)	扬水管 外径X避厚 (mm)	电泵总长 L (mm)	最大外径 (mm)	泵重 (Kg)	电机重 (Kg)	里茨型号
ATSXQK540-100/2-280/S	420	110	73	280/4-S	40.1	6	6	3*25+1*16	MYP-6KV	12*1.5	250	273*6.5	4974	770	3750	1850	6825X2
	540	100	77														
	750	78	70														
ATSXQK540-150/3-400/S	420	165	73	400/4-S	49.6 31.6	6	6	3*25+1*16	MYP-6KV	12*1.5	250	273*6.5	5307	770	4300	2390	6825X3
	540	150	77														
	750	117	70														
ATSXQK540-200/4-500/S	420	220	73	500/4-S	61.5 39.3	6	6	3*25+1*16	MYP-6KV	12*1.5	250	273*6.5	5747	770	4850	2510	6825X4
	540	200	77														
	750	156	70														

注：ATSXQK540型泵14～24级尺寸为分装结构，2～13级尺寸为合装结构

The real product could be different from the photo.
根据客户需求，以实际设计为准

[流量540m³/h，单级扬程50m，双吸式潜水泵]

电泵型号	流量 Q (m³/h)	扬程 H (m)	效率 η (%)	配带电机 型号	配带电机 电流 I (A)	配带电机 电压 (KV)	电控柜电压 (KV)	动力电缆 规格(mm²)	动力电缆 型号	控制电缆规格 (mm²)	逆止阀 DN (mm)	扬水管 外径X避厚 (mm)	电泵总长 L (mm)	最大外径 (mm)	泵重 (Kg)	电机重 (Kg)	里茨型号
ATSXQK540-250/5-630/S	420	275	73	630/4-S	72.4 48.7	6	6	3*25+1*16	MYP-6KV	12*1.5	250	273*8	6127	770	5400	2700	6825X5
	540	250	77														
	750	195	70														
ATSXQK540-300/6-720/S	420	330	73	720/4-S	90	6	6	3*25+1*16	MYP-6KV	12*1.5	250	273*8	6792	770	5950	3500	6825X6
	540	300	77														
	750	234	70														
ATSXQK540-350/7-850/S	420	385	73	850/4-S	106	6	6	3*35+1*16	MYP-6KV	12*1.5	250	273*10	7147	770	6500	3900	6825X7
	540	350	77														
	750	273	70														
ATSXQK540-400/8-1000/S	420	440	73	1000/4-S	125	6	6	3*25+1*16	MYP-6KV	12*1.5	250	273*10	7477	770	7050	4130	6825X8
	540	400	77														
	750	312	70														
ATSXQK540-450/9-1150/S	420	495	73	1150/4-S	141	6	6	3*25+1*16	MYP-6KV	12*1.5	250	273*12	7897	770	7600	4300	6825X9
	540	450	77														
	750	351	70														
ATSXQK540-500/10-1150/S	420	550	73	1150/4-S	141	6	6	3*25+1*16	MYP-6KV	12*1.5	250	273*14	8167	770	8150	4300	6825X10
	540	500	77														
	750	390	70														
ATSXQK540-550/11-1300/S	420	605	73	1300/4-S	159	6	6	3*50+1*25	MYP-6KV	12*1.5	250	273*14	8577	770	8700	4550	6825X11
	540	550	77														
	750	429	70														
ATSXQK540-600/12-1500/S	420	660	73	1500/4-S	183	6	6	3*50+1*25	MYP-6KV	12*1.5	250	273*14	9020	770	9250	4930	6825X12
	540	600	77														
	750	468	70														
ATSXQK540-650/13-1700/S	420	715	73	1700/4-S	207	6	6	3*70+1*35	MYP-6KV	12*1.5	250	273*16	9492	770	9800	5230	6825X13
	540	650	77														
	750	507	70														
ATSXQK540-700/14-1700/S	420	770	73	1700/4-S	207	6	6	3*70+1*35	MYP-6KV	12*1.5	250	273*16	10357	770	11400	5230	6825X14
	540	700	77														
	750	546	70														

注：ATSXQK540型泵14～24级尺寸为分装结构，2～13级尺寸为合装结构

The real product could be different from the photo.
根据客户需求，以实际设计为准

[流量540m³/h，单级扬程50m，双吸式潜水泵]

电泵型号	流量 Q (m³/h)	扬程 H (m)	效率 η (%)	配带电机 型号	配带电机 电流 I (A)	配带电机 电压 (KV)	电控柜电压 (KV)	动力电缆 规格(mm²)	动力电缆 型号	控制电缆规格 (mm²)	逆止阀 DN (mm)	扬水管 外径X避厚 (mm)	电泵总长 L (mm)	最大外径 (mm)	泵重 (Kg)	电机重 (Kg)	里茨型号
ATSXQK540-750/15-1900/S	420	825	73	1900/4-S	228	6	6	3*95+1*35	MYP-6KV	12*1.5	250	273*18	10655	770	11950	5500	6825X15
	540	750	77														
	750	585	70														
ATSXQK540-800/16-1900/S	420	880	73	1900/4-S	228	6	6	3*95+1*35	MYP-6KV	12*1.5	250	273*18	10925	770	12500	5500	6825X16
	540	800	77														
	750	624	70														
ATSXQK540-850/17-2200/S	420	935	73	2200/4-S	264	6	6	3*95+1*35	MYP-6KV	12*1.5	250	273*18	11100	980	13050	6030	6825X17
	540	850	77														
	750	663	70														
ATSXQK540-900/18-2400/S	420	990	73	2200/4-S	264	6	6	3*95+1*35	MYP-6KV	12*1.5	250	273*20	11370	980	13600	6030	6825X18
	540	900	77														
	750	702	70														
ATSXQK540-950/19-2400/S	420	1045	73	2400/4-S	287	6	6	3*120+1*70	MYP-6KV	12*1.5	250	273*20	11760	980	14150	6040	6825X19
	540	950	77														
	750	741	70														
ATSXQK540-1000/20-2400/S	420	1100	73	2400/4-S	287	6	6	3*120+1*70	MYP-6KV	12*1.5	250	273*22	12030	980	14700	6040	6825X20
	540	1000	77														
	750	780	70														
ATSXQK540-1050/21-2600/S	420	1155	73	2600/4-S	309	6	6	3*120+1*70	MYP-6KV	12*1.5	250	273*22	12420	980	15250	6100	6825X21
	540	1050	77														
	750	819	70														
ATSXQK540-1100/22-2800/S	420	1210	73	2800/4-S	337.8	6	6	3*120+1*70	MYP-6KV	12*1.5	250	273*22	12810	980	15800	7335	6825X22
	540	1100	77														
	750	858	70														
ATSXQK540-1150/23-3000/S	420	1265	73	3000/4-S	357	6	6	3*120+1*70	MYP-6KV	12*1.5	250	273*24	13204	980	16350	7568	6825X23
	540	1150	77														
	750	897	70														
ATSXQK540-1200/24-3000/S	420	1320	73	3000/4-S	357	6	6	3*120+1*70	MYP-6KV	12*1.5	250	273*24	13474	980	16900	7568	6825X24
	540	1200	77														
	750	936	70														

注：ATSXQK540型泵14～24级尺寸为分装结构，2～13级尺寸为合装结构

The real product could be different from the photo.
根据客户需求，以实际设计为准

[流量550m³/h，单级扬程86m，双吸式潜水泵]

电泵型号	流量 Q (m³/h)	扬程 H (m)	效率 η (%)	配带电机 型号	配带电机 电流 I (A)	配带电机 电压 (KV)	电控柜电压 (KV)	动力电缆 规格(mm²)	动力电缆 型号	控制电缆规格 (mm²)	逆止阀 DN (mm)	扬水管外径X避厚 (mm)	电泵总长 L (mm)	最大外径 (mm)	泵重 (Kg)	电机重 (Kg)	里茨型号
ATSXQK550-430/5-1150/S	440	450	66	1150/4-S	141	6	6	3*35+1*16	MYP-6KV	12*1.5	250	273*10	5824		3870	4300	5
	550	430	71														
	660	400	67														
ATSXQK550-516/6-1300/S	440	540	66	1300/4-S	159	6	6	3*50+1*25	MYP-6KV	12*1.5	250	273*12	6304		4770	4550	6
	550	516	71														
	660	480	67														
ATSXQK550-602/7-1500/S	440	630	66	1500/4-S	183	6	6	3*50+1*25	MYP-6KV	12*1.5	250	273*16	6817		5670	4930	7
	550	602	71														
	660	560	67														
ATSXQK550-688/8-1700/S	440	720	66	1700/4-S	207	6	6	3*70+1*35	MYP-6KV	12*1.5	250	273*16	7359		6570	5230	8
	550	688	71														
	660	640	67														
ATSXQK550-774/9-1900/S	440	810	66	1900/4-S	228	6	6	3*95+1*25	MYP-6KV	12*1.5	250	273*18	7497		7470	5500	9
	550	774	71														
	660	720	67														
ATSXQK550-860/10-2200/S	440	900	66	2200/4-S	264	6	6	3*95+1*25	MYP-6KV	12*1.5	250	273*20	7972		8370	6030	10
	550	860	71														
	660	800	67														
ATSXQK550-946/11-2400/S	440	990	66	2400/4-S	287	6	6	3*150+1*50	MYP-6KV	12*1.5	250	273*22	8432		9270	6040	11
	550	946	71														
	660	880	67														
ATSXQK550-1032/12-2600/S	440	1080	66	2600/4-S	309	6	6	3*150+1*50	MYP-6KV	12*1.5	250	273*22	8892		10170	6870	12
	550	1032	71														
	660	960	67														
ATSXQK550-1118/13-2800/S	440	1170	66	2800/4-S	337.8	6	6	3*150+1*50	MYP-6KV	12*1.5	250	273*24	9352		11070	7335	13
	550	1118	71														
	660	1040	67														
ATSXQK550-1204/14-3000/S	440	1260	66	3000/4-S	357	6	6	3*150+1*50	MYP-6KV	12*1.5	250	273*26	9816		11970	7728	14
	550	1204	71														
	660	1120	67														

The real product could be different from the photo.
根据客户需求，以实际设计为准

[流量570m³/h，单级扬程38.5m，双吸式潜水泵]

电泵型号	流量 Q (m³/h)	扬程 H (m)	效率 η (%)	配带电机 型号	配带电机 电流 I (A)	配带电机 电压 (KV)	电控柜电压 (KV)	动力电缆 规格(mm²)	动力电缆 型号	控制电缆规格 (mm²)	逆止阀 DN (mm)	扬水管外径X避厚 (mm)	电泵总长 L (mm)	最大外径 (mm)	泵重 (Kg)	电机重 (Kg)	里茨型号
ATSXQK570-77/2-180/S	330	86	68	180/4-S	345.6	0.38	0.38	3*70+1*35	MYP-6KV	12*1.5	250	273*6.5	3900	660	2575	1050	6726X2
	570	77	81														
	880	44	61														
ATSXQK570-115/3-280/S	330	129	68	280/4-S	40.1	6	6	3*25+1*16	MYP-6KV	12*1.5	250	273*6.5	4892	660	2980	1850	6726X3
	570	115.5	81														
	880	66	61														
ATSXQK570-154/4-420/S	330	172	68	420/4-S	50	6	6	3*25+1*16	MYP-6KV	12*1.5	250	273*6.5	5740	660	3385	1740	6726X4
	570	154	81														
	880	88	61														
ATSXQK570-192/5-470/S	330	215	68	470/4-S	55.5	6	6	3*25+1*16	MYP-6KV	12*1.5	250	273*6.5	6060	660	3790	1740	6726X5
	570	192.5	81														
	880	110	61														
ATSXQK570-231/6-560/S	330	258	68	560/4-S	68	6	6	3*25+1*16	MYP-6KV	12*1.5	250	273*8	6072	660	4195	2580	6726X6
	570	231	81														
	880	132	61														
ATSXQK570-269/7-630/S	330	301	68	630/4-S	72.4	6	6	3*25+1*16	MYP-6KV	12*1.5	250	273*8	7342	660	4600	2700	6726X7
	570	269.5	81														
	880	154	61														
ATSXQK570-308/8-720/S	330	344	68	720/4-S	96.5	6	6	3*25+1*16	MYP-6KV	12*1.5	250	273*8	7007	685	5005	3500	6726X8
	570	308	81														
	880	176	61														
ATSXQK570-346/9-850/S	330	387	68	850/4-S	106	6	6	3*35+1*16	MYP-6KV	12*1.5	250	273*10	7362	685	5410	3900	6726X9
	570	346.5	81														
	880	198	61														
ATSXQK570-385/10-1000/S	330	430	68	1000/4-S	119.6	6	6	3*35+1*16	MYP-6KV	12*1.5	250	273*10	7692	685	5815	4130	6726X10
	570	385	81														
	880	220	61														
ATSXQK570-423/11-1000/S	330	473	68	1000/4-S	119.6	6	6	3*35+1*16	MYP-6KV	12*1.5	250	273*10	7962	685	6220	4130	6726X11
	570	423.5	81														
	880	242	61														

[流量570m³/h，单级扬程38.5m，双吸式潜水泵]

电泵型号	流量 Q (m³/h)	扬程 H (m)	效率 η (%)	配带电机 型号	配带电机 电流 I (A)	配带电机 电压 (KV)	电控柜电压 (KV)	动力电缆 规格(mm²)	动力电缆 型号	控制电缆规格 (mm²)	逆止阀 DN (mm)	扬水管外径X避厚 (mm)	电泵总长 L (mm)	最大外径 (mm)	泵重 (Kg)	电机重 (Kg)	里茨型号
ATSXQK570-462/12-1150/S	330	516	68	1150/4-S	141	6	6	3*35+1*16	MYP-6KV	12*1.5	250	273*12	8382	685	6626	4300	6726X12
	570	432	81														
	880	264	61														
ATSXQK570-500/13-1300/S	330	559	68	1300/4-S	159	6	6	3*50+1*25	MYP-6KV	12*1.5	250	273*14	8792	685	7030	4550	6726X13
	570	500.5	81														
	880	286	61														
ATSXQK570-539/14-1300/S	330	602	68	1300/4-S	159	6	6	3*50+1*25	MYP-6KV	12*1.5	250	273*14	9062	685	7435	4550	6726AX14
	570	539	81														
	880	308	61														
ATSXQK570-577/15-1400/S	330	645	68	1400/4-S	168.4	6	6	3*50+1*25	MYP-6KV	12*1.5	250	273*14	9415	770	7840	4750	6726X15
	570	577.5	81														
	880	330	61														

[流量720m³/h，单级扬程26m，单吸式潜水泵]

电泵型号	流量 Q (m³/h)	扬程 H (m)	效率 η (%)	配带电机 型号	配带电机 电流 I (A)	配带电机 电压 (KV)	电控柜电压 (KV)	动力电缆 规格(mm²)	动力电缆 型号	控制电缆规格 (mm²)	逆止阀 DN (mm)	扬水管外径X避厚 (mm)	电泵总长 L (mm)	最大外径 (mm)	泵重 (Kg)	电机重 (Kg)	里茨型号
ATZPQK720-28-75/S	400	33.4	61.5	75/4-S	151.3	0.38	0.38	3*25+1*16	MYP-1KV	12*1.5	350	377*8	3744	685	2645	850	D6736X1
	720	28	79.4														
	900	19.5	69.4														
ATZPQK720-56/2-160/S	400	66.8	61.5	160/4-S	310.7	6	6	3*50+1*25	MYP-1KV	12*1.5	350	377*8	4010	685	2850	920	D6736X2
	720	56	79.4														
	900	39	69.4														
ATZPQK720-84/3-220/S	400	100.2	61.5	220/4-S	31.5	6	6	3*25+1*16	MYP-6KV	12*1.5	350	377*8	4908	685	3055	1420	D6736X3
	720	84	79.4														
	900	58.5	69.4														
ATZPQK720-112/4-320/S	400	133.6	61.5	320/4-S	42.4	6	6	3*25+1*16	MYP-6KV	12*1.5	350	377*8	5164	685	3260	1960	D6736X4
	720	112	79.4														
	900	78	69.4														
ATZPQK720-140/5-400/S	400	167	61.5	400/4-S	49.6	6	6	3*25+1*16	MYP-6KV	12*1.5	350	377*8	5420	685	3465	2390	D6736X5
	720	140	79.4														
	900	97.5	69.4														

The real product could be different from the photo.
根据客户需求，以实际设计为准

The real product could be different from the photo.
根据客户需求，以实际设计为准

[流量720m³/h，单级扬程26m，单吸式潜水泵]

电泵型号	流量 Q (m³/h)	扬程 H (m)	效率 η (%)	配带电机 型号	配带电机 电流 I (A)	配带电机 电压 (KV)	电控柜电压 (KV)	动力电缆 规格(mm²)	动力电缆 型号	控制电缆规格 (mm²)	逆止阀 DN (mm)	扬水管外径X避厚 (mm)	电泵总长 L (mm)	最大外径 (mm)	泵重 (Kg)	电机重 (Kg)	里茨型号
ATZPQK720-168/6-450/S	400	200.4	61.5	450/4-S	117	6	6	3*70+1*35	MYP-6KV	12*1.5	350	377*8	5686	685	3670	2440	D6736X6
	720	168	79.4														
	900	117	69.4														
ATZPQK720-196/7-560/S	400	233.8	61.5	560/4-S	68 44.1	6	6	3*25+1*16	MYP-6KV	12*1.5	350	377*8	6032	685	3875	2580	D6736X7
	720	196	79.4														
	900	136.5	69.4														
ATZPQK720-224/8-600/S	400	267.2	61.5	600/4-S	79	6	6	3*25+1*16	MYP-6KV	12*1.5	350	377*8	6198	685	4080	2640	D6736X8
	720	224	79.4														
	900	156	69.4														
ATZPQK720-252/9-710/S	400	300.6	61.5	710/4-S	85.5	6	6	3*25+1*16	MYP-6KV	12*1.5	350	377*8	6554	685	4285	2790	D6736X9
	720	252	79.4														
	900	175.5	69.4														
ATZPQK720-280/10-800/S	400	334	61.5	800/4-S	95.6	6	6	3*25+1*16	MYP-6KV	12*1.5	350	377*10	6720	685	4490	3500	D6736X10
	720	280	79.4														
	900	195	69.4														
ATZPQK720-308/11-850/S	400	367.4	61.5	850/4-S	106	6	6	3*25+1*16	MYP-6KV	12*1.5	350	377*10	7036	685	4695	3900	D6736X11
	720	308	79.4														
	900	214.5	69.4														
ATZPQK720-336/12-900/S	400	400.8	61.5	900/4-S	107	6	6	3*25+1*16	MYP-6KV	12*1.5	350	377*10	7402	685	4900	4101	D6736X12
	720	336	79.4														
	900	234	69.4														
ATZPQK720-364/13-1000/S	400	434.2	61.5	1000/4-S	125	6	6	3*35+1*16	MYP-6KV	12*1.5	350	377*12	7568	685	5105	4130	D6736X13
	720	364	79.4														
	900	253.5	69.4														
ATZPQK720-392/14-1150/S	400	467.6	61.5	1150/4-S	141	6	6	3*35+1*16	MYP-6KV	12*1.5	350	377*12	7734	685	5310	4300	D6736X14
	720	392	79.4														
	900	273	69.4														
ATZPQK720-420/15-1150/S	400	501	61.5	1150/4-S	141	6	6	3*35+1*16	MYP-6KV	12*1.5	350	377*12	8050	685	5515	4300	D6736X15
	720	420	79.4														
	900	292.5	69.4														

The real product could be different from the photo.
根据客户需求，以实际设计为准

[流量720m³/h，单级扬程26m，单吸式潜水泵]

电泵型号	流量 Q (m³/h)	扬程 H (m)	效率 η (%)	配带电机 型号	配带电机 电流 I (A)	配带电机 电压 (KV)	电控柜电压 (KV)	动力电缆 规格(mm²)	动力电缆 型号	控制电缆规格 (mm²)	逆止阀 DN (mm)	扬水管 外径X避厚 (mm)	电泵总长 L (mm)	最大外径 (mm)	泵重 (Kg)	电机重 (Kg)	里茨型号
ATZPQK720-448/16-1200/S	400	534.4	61.5	1200/4-S	147.7	6	6	3*35+1*16	MYP-6KV	12*1.5	350	377*12	8196	685	5720	4400	D6736X16
	720	448	79.4														
	900	312	69.4														
ATZPQK720-476/17-1300/S	400	567.8	61.5	1300/4-S	159	6	6	3*50+1*25	MYP-6KV	12*1.5	350	377*12	8522	685	5925	4550	D6736X17
	720	476	79.4														
	900	331.5	69.4														
ATZPQK720-504/18-1400/S	400	601.2	61.5	1400/4-S	168.4	6	6	3*50+1*25	MYP-6KV	12*1.5	350	377*14	8771	685	6130	4750	D6736X18
	720	504	79.4														
	900	351	69.4														
ATZPQK720-532/19-1500/S	400	634.6	61.5	1500/4-S	183	6	6	3*50+1*25	MYP-6KV	12*1.5	350	377*14	8937	685	6335	4930	D6736X19
	720	532	79.4														
	900	370.5	69.4														
ATZPQK720-560/20-1600/S	400	668	61.5	1600/4-S	192.5	6	6	3*70+1*25	MYP-6KV	12*1.5	350	377*14	9253	685	6540	5100	D6736X20
	720	560	79.4														
	900	390	69.4														

[流量800m³/h，单级扬程70m，双吸式潜水泵]

电泵型号	流量 Q (m³/h)	扬程 H (m)	效率 η (%)	配带电机 型号	配带电机 电流 I (A)	配带电机 电压 (KV)	电控柜电压 (KV)	动力电缆 规格(mm²)	动力电缆 型号	控制电缆规格 (mm²)	逆止阀 DN (mm)	扬水管 外径X避厚 (mm)	电泵总长 L (mm)	最大外径 (mm)	泵重 (Kg)	电机重 (Kg)	里茨型号
ATSXQK800-210/3-850/S	640	225	71	850/4-S	107	6	6	3*35+1*16	MYP-6KV	12*1.5	300	325*8	5954	840	4770	3900	3
	800	210	75														
	960	189	72														
ATSXQK800-280/4-1150/S	640	300	71	1150/4-S	141	6	6	3*50+1*25	MYP-6KV	12*1.5	300	325*10	6504	840	5670	4300	4
	800	280	75														
	960	252	72														
ATSXQK800-350/5-1300/S	640	375	71	1300/4-S	159	6	6	3*50+1*25	MYP-6KV	12*1.5	300	325*12	6984	840	6570	4550	5
	800	350	75														
	960	315	72														
ATSXQK800-420/6-1500/S	640	450	71	1500/4-S	183	6	6	3*50+1*25	MYP-6KV	12*1.5	300	325*12	7497	840	7470	4930	6
	800	420	75														
	960	378	72														

The real product could be different from the photo.
根据客户需求，以实际设计为准

[流量800m³/h，单级扬程70m，双吸式潜水泵]

电泵型号	流量 Q (m³/h)	扬程 H (m)	效率 η (%)	配带电机 型号	配带电机 电流 I (A)	配带电机 电压 (KV)	电控柜电压 (KV)	动力电缆 规格(mm²)	动力电缆 型号	控制电缆规格 (mm²)	逆止阀 DN (mm)	扬水管 外径X避厚 (mm)	电泵总长 L (mm)	最大外径 (mm)	泵重 (Kg)	电机重 (Kg)	里茨型号
ATSXQK800-490/7-1700/S	640	525	71	1700/4-S	207	6	6	3*70+1*35	MYP-6KV	12*1.5	300	324*14	8039	840	8370	5230	7
	800	490	75														
	960	441	72														
ATSXQK800-560/8-2200/S	640	600	71	2200/4-S	264	6	6	3*95+1*35	MYP-6KV	12*1.5	300	325*14	8312	980	9270	6030	8
	800	560	75														
	960	504	72														
ATSXQK800-630/9-2200/S	640	675	71	2200/4-S	264	6	6	3*95+1*35	MYP-6KV	12*1.5	300	325*16	8652	980	10170	6030	9
	800	630	75														
	960	567	72														
ATSXQK800-700/10-2400/S	640	750	71	2400/4-S	287	6	6	3*95+1*35	MYP-6KV	12*1.5	300	325*16	9112	980	11070	6040	10
	800	700	75														
	960	630	72														
ATSXQK800-770/11-2800/S	640	825	71	2800/4-S	337.8	6	6	3*120+1*70	MYP-6KV	12*1.5	300	325*18	9692	980	11970	7335	11
	800	770	75														
	960	693	72														

[流量800m³/h，单级扬程29m，双吸式潜水泵]

电泵型号	流量 Q (m³/h)	扬程 H (m)	效率 η (%)	配带电机 型号	配带电机 电流 I (A)	配带电机 电压 (KV)	电控柜电压 (KV)	动力电缆 规格(mm²)	动力电缆 型号	控制电缆规格 (mm²)	逆止阀 DN (mm)	扬水管 外径X避厚 (mm)	电泵总长 L (mm)	最大外径 (mm)	泵重 (Kg)	电机重 (Kg)	里茨型号
ATSXQK800-29-100/S	460	34	66	100/4-S	206	6	6	3*35+1*16	MYP-1KV	12*1.5	300	325*7	4232	660	2880	620	6730X1
	800	29	81														
	1120	20	67														
ATSXQK800-58/2-220/S	460	68	66	220/4-S	29	6	6	3*25+1*16	MYP-6KV	12*1.5	300	325*7	4600	660	2475	1420	6730X2
	800	58	81														
	1120	40	67														
ATSXQK800-87/3-300/S	460	102	66	300/4-S	36.5	6	6	3*25+1*16	MYP-6KV	12*1.5	300	325*7	5359	660	2880	1850	6730X3
	800	87	81														
	1120	60	67														
ATSXQK800-116/4-420/S	460	136	66	420/4-S	50	6	6	3*25+1*16	MYP-6KV	12*1.5	300	325*8	5875	660	3285	2300	6730X4
	800	116	81														
	1120	80	67														

The real product could be different from the photo.
根据客户需求，以实际设计为准

[流量800m³/h，单级扬程29m，双吸式潜水泵]

电泵型号	流量 Q (m³/h)	扬程 H (m)	效率 η (%)	配带电机 型号	配带电机 电流 I (A)	配带电机 电压 (KV)	电控柜电压 (KV)	动力电缆 规格(mm²)	动力电缆 型号	控制电缆规格 (mm²)	逆止阀 DN (mm)	扬水管外径X避厚 (mm)	电泵总长 L (mm)	最大外径 (mm)	泵重 (Kg)	电机重 (Kg)	里茨型号
ATSXQK800-145/5-540/S	460	170	66	540/4-S	67	6	6	3*35+1*16	MYP-6KV	12*1.5	300	325*8	6010	660	3690	3200	6730X5
	800	145	81														
	1120	100	67														
ATSXQK800-174/6-630/S	460	204	66	630/4-S	80	6	6	3*35+1*16	MYP-6KV	12*1.5	300	325*8	6302	660	4095	3380	6730X6
	800	174	81														
	1120	120	67														
ATSXQK800-203/7-720/S	460	238	66	720/4-S	96.5	6	6	3*35+1*16	MYP-6KV	12*1.5	300	325*8	7007	685	4500	3500	6730X7
	800	203	81														
	1120	140	67														
ATSXQK800-232/8-850/S	460	272	66	850/4-S	106	6	6	3*35+1*16	MYP-6KV	12*1.5	300	325*8	7362	685	4905	3880	6730X8
	800	232	81														
	1120	160	67														
ATSXQK800-261/9-850/S	460	306	66	850/4-S	106	6	6	3*35+1*16	MYP-6KV	12*1.5	300	325*8	7632	685	5310	3880	6730X9
	800	261	81														
	1120	180	67														
ATSXQK800-290/10-1000/S	460	340	66	1000/4-S	125	6	6	3*50+1*25	MYP-6KV	12*1.5	300	325*10	7962	685	5715	3960	6730X10
	800	290	81														
	1120	200	67														
ATSXQK800-319/11-1150/S	460	374	66	1150/4-S	141	6	6	3*50+1*25	MYP-6KV	12*1.5	300	325*10	8382	685	6120	4300	6730X11
	800	319	81														
	1120	220	67														
ATSXQK800-348/12-1300/S	460	408	66	1300/4-S	159	6	6	3*50+1*25	MYP-6KV	12*1.5	300	325*10	8792	685	6526	4550	6730X12
	800	348	81														
	1120	240	67														

[流量1000m³/h，单级扬程42m，双吸式潜水泵]

电泵型号	流量 Q (m³/h)	扬程 H (m)	效率 η (%)	配带电机 型号	配带电机 电流 I (A)	配带电机 电压 (KV)	电控柜电压 (KV)	动力电缆 规格(mm²)	动力电缆 型号	控制电缆规格 (mm²)	逆止阀 DN (mm)	扬水管外径X避厚 (mm)	电泵总长 L (mm)	最大外径 (mm)	泵重 (Kg)	电机重 (Kg)	里茨型号
ATSXQK1000-84/2-400/S	780	94.4	70	400/4-S	50	6	6	3*25+1*16	MYP-6KV	12*1.5	350	377*8	5667	792	5000	2720	6835AX2
	1000	84	76														
	1220	74.6	73														

The real product could be different from the photo.
根据客户需求，以实际设计为准

[流量1000m³/h，单级扬程26m，单吸式潜水泵]

电泵型号	流量 Q (m³/h)	扬程 H (m)	效率 η (%)	配带电机 型号	配带电机 电流 I (A)	配带电机 电压 (KV)	电控柜电压 (KV)	动力电缆 规格(mm²)	动力电缆 型号	控制电缆规格 (mm²)	逆止阀 DN (mm)	扬水管外径X避厚 (mm)	电泵总长 L (mm)	最大外径 (mm)	泵重 (Kg)	电机重 (Kg)	里茨型号
ATZPQK1000-126/3-560/S	780	141.6	70	560/4-S	69.5	6	6	3*25+1*16	MYP-6KV	12*1.5	350	377*8	6267	792	5600	2580	6835AX3
	1000	126	76														
	1220	111.9	73														
ATZPQK1000-168/4-720/S	780	188.8	70	720/4-S	96.5	6	6	3*25+1*16	MYP-6KV	12*1.5	350	377*8	6982	792	6200	3500	6835AX4
	1000	168	76														
	1220	149.2	73														
ATZPQK1000-210/5-1000/S	780	236	70	1000/4-S	125	6	6	3*35+1*16	MYP-6KV	12*1.5	350	377*8	7447	792	6800	3960	6835AX5
	1000	210	76														
	1220	186.5	73														
ATZPQK1000-252/6-1150/S	780	283.2	70	1150/4-S	141	6	6	3*35+1*16	MYP-6KV	12*1.5	350	377*8	7917	792	7400	4300	6835AX6
	1000	252	76														
	1220	223.8	73														
ATZPQK1000-294/7-1400/S	780	330.4	70	1400/4-S	159	6	6	3*50+1*25	MYP-6KV	12*1.5	350	377*10	8460	792	8000	4750	6835AX7
	1000	294	76														
	1220	261.1	73														
ATZPQK1000-336/8-1500/S	780	377.6	70	1500/4-S	183	6	6	3*50+1*25	MYP-6KV	12*1.5	350	377*10	8870	792	8600	4930	6835AX8
	1000	336	76														
	1220	298.4	73														
ATZPQK1000-378/9-1700/S	780	424.8	70	1700/4-S	207	6	6	3*70+1*35	MYP-6KV	12*1.5	350	377*10	9392	792	9200	5230	6835AX9
	1000	378	76														
	1220	335.7	73														
ATZPQK1000-420/10-1900/S	780	472	70	1900/4-S	228	6	6	3*70+1*35	MYP-6KV	12*1.5	350	377*12	9740	792	9800	5500	6835AX10
	1000	420	76														
	1220	373	73														
ATZPQK1000-462/11-2200/S	780	516.2	70	2200/4-S	266.6	6	6	3*95+1*35	MYP-6KV	12*1.5	350	377*12	9965	980	10400	6030	6835AX11
	1000	462	76														
	1220	410.3	73														
ATZPQK1000-504/12-2200/S	780	566.4	70	2200/4-S	266.6	6	6	3*95+1*35	MYP-6KV	12*1.5	350	377*12	10285	980	11000	6030	6835AX12
	1000	504	76														
	1220	447.6	73														

The real product could be different from the photo.
根据客户需求，以实际设计为准

[流量1000m³/h，单级扬程42m，双吸式潜水泵]

电泵型号	流量 Q (m³/h)	扬程 H (m)	效率 η (%)	配带电机 型号	配带电机 电流 I (A)	配带电机 电压 (KV)	电控柜电压 (KV)	动力电缆 规格(mm²)	动力电缆 型号	控制电缆规格 (mm²)	逆止阀 DN (mm)	扬水管 外径X避厚 (mm)	电泵总长 L (mm)	最大外径 (mm)	泵重 (Kg)	电机重 (Kg)	里茨型号
ATSXQK1000-546/13-2400/S	780	613.6	70	2400/4-S	283	6	6	3*95+1*35	MYP-6KV	12*1.5	350	377*14	10725	980	11600	6040	6835AX13
	1000	546	76														
	1220	484.9	73														
ATSXQK1000-588/14-2600/S	780	660.8	70	2600/4-S	302.7	6	6	3*120+1*70	MYP-6KV	12*1.5	350	377*14	11165	980	12200	6100	6835AX14
	1000	588	76														
	1220	522.2	73														
ATSXQK1000-630/15-2800/S	780	708	70	2800/4-S	337.8	6	6	3*120+1*70	MYP-6KV	12*1.5	350	377*14	11605	980	12800	7335	6835AX15
	1000	630	76														
	1220	559.5	73														
ATSXQK1000-672/16-3000/S	780	755.2	70	3000/4-S	363.5	6	6	3*120+1*70	MYP-6KV	12*1.5	350	377*16	12049	980	13400	7568	6835AX16
	1000	672	76														
	1220	596.8	73														
ATSXQK1000-714/17-3000/S	780	802.4	70	3000/4-S	363.5	6	6	3*120+1*70	MYP-6KV	12*1.5	350	377*16	12369	980	14000	7568	6835AX17
	1000	714	76														
	1220	634.1	73														
ATSXQK1000-756/18-3150/S	780	849.6	70	3150/4-S	354.5	6	6	3*150+1*95	MYP-6KV	12*1.5	350	377*16	13040	980	14600	10660	6835AX18
	1000	756	76														
	1220	671.4	73														
ATSXQK1000-798/19-3550/S	780	896.8	70	3550/4-S	429.5	6	6	3*150+1*95	MYP-6KV	12*1.5	350	377*16	13515	980	15200	12280	6835AX19
	1000	798	76														
	1220	708.7	73														
ATSXQK1000-840/20-3550/S	780	944	70	3550/4-S	429.5	6	6	3*150+1*95	MYP-6KV	12*1.5	350	377*16	13835	980	15800	12280	6835AX20
	1000	840	76														
	1220	746	73														

[流量1100m³/h，单级扬程80m，双吸式潜水泵]

电泵型号	流量 Q (m³/h)	扬程 H (m)	效率 η (%)	配带电机 型号	配带电机 电流 I (A)	配带电机 电压 (KV)	电控柜电压 (KV)	动力电缆 规格(mm²)	动力电缆 型号	控制电缆规格 (mm²)	逆止阀 DN (mm)	扬水管 外径X避厚 (mm)	电泵总长 L (mm)	最大外径 (mm)	泵重 (Kg)	电机重 (Kg)	里茨型号
ATSXQK1100-240/3-1300/S	810	258	76	1300/4-S	160	6	6	3*50+1*25	MYP-6KV	12*1.5	350	377*8	6137	980	6750	4550	3
	1100	240	78														
	1320	204	71														

The real product could be different from the photo.
根据客户需求，以实际设计为准

[流量1100m³/h，单级扬程80m，双吸式潜水泵]

电泵型号	流量 Q (m³/h)	扬程 H (m)	效率 η (%)	配带电机 型号	配带电机 电流 I (A)	配带电机 电压 (KV)	电控柜电压 (KV)	动力电缆 规格(mm²)	动力电缆 型号	控制电缆规格 (mm²)	逆止阀 DN (mm)	扬水管 外径X避厚 (mm)	电泵总长 L (mm)	最大外径 (mm)	泵重 (Kg)	电机重 (Kg)	里茨型号
ATSXQK1100-320/4-1700/S	810	344	76	1700/4-S	207	6	6	3*70+1*35	MYP-6KV	12*1.5	350	377*10	6655	980	7675	5230	4
	1100	320	78														
	1320	272	71														
ATSXQK1100-400/5-2200/S	810	430	76	2000/4-S	228	6	6	3*95+1*35	MYP-6KV	12*1.5	350	377*12	7037	980	8600	5500	5
	1100	400	78														
	1320	340	71														
ATSXQK1100-480/6-2600/S	810	516	76	2500/4-S	287	6	6	3*120+1*70	MYP-6KV	12*1.5	350	377*12	7877	980	9525	6100	6
	1100	480	78														
	1320	408	71														
ATSXQK1100-560/7-2800/S	810	602	76	2800/4-S	337.8	6	6	3*120+1*70	MYP-6KV	12*1.5	350	377*14	8297	980	10450	8100	7
	1100	560	78														
	1320	476	71														
ATSXQK1100-640/8-3150/S	810	688	76	3150/4-S	354.5	6	6	3*150+1*50	MYP-6KV	12*1.5	350	377*14	8807	980	11375	9060	8
	1100	640	78														
	1320	544	71														
ATSXQK1100-720/9-3550/S	810	774	76	3550/4-S	429.5	6	6	3*150+1*95	MYP-6KV	12*1.5	350	377*16	9167	980	12300	10180	9
	1100	720	78														
	1320	612	71														
ATSXQK1100-800/10-4000/S	810	860	76	4000/4-S	450.2	6	6	3*150+1*95	MYP-6KV	12*1.5	350	377*18	9667	980	13225	11750	10
	1100	800	78														
	1320	680	71														
ATSXQK1100-880/11-4000/S	810	946	76	4000/4-S	450.2	6	6	3*150+1*95	MYP-6KV	12*1.5	350	377*18	10110	980	14150	11750	11
	1100	880	78														
	1320	748	71														

[流量1450m³/h，单级扬程70m，双吸式潜水泵]

电泵型号	流量 Q (m³/h)	扬程 H (m)	效率 η (%)	配带电机 型号	配带电机 电流 I (A)	配带电机 电压 (KV)	电控柜电压 (KV)	动力电缆 规格(mm²)	动力电缆 型号	控制电缆规格 (mm²)	逆止阀 DN (mm)	扬水管 外径X避厚 (mm)	电泵总长 L (mm)	最大外径 (mm)	泵重 (Kg)	电机重 (Kg)	里茨型号
ATSXQK1450-70/3-630/S	1160	77	73	630/4-S	76.1	6	6	3*25+1*16	MYP-6KV	12*1.5	350	377*8	5422	987	3870	2700	1
	1450	70	79														
	1740	60	72														

The real product could be different from the photo.
根据客户需求，以实际设计为准

[流量1450m³/h，单级扬程70m，双吸式潜水泵]

电泵型号	流量 Q (m³/h)	扬程 H (m)	效率 η (%)	配带电机 型号	配带电机 电流 I (A)	配带电机 电压 (KV)	电控柜电压 (KV)	动力电缆 规格 (mm²)	动力电缆 型号	控制电缆规格 (mm²)	逆止阀 DN (mm)	扬水管 外径X避厚 (mm)	电泵总长 L (mm)	最大外径 (mm)	泵重 (Kg)	电机重 (Kg)	里茨型号
ATSXQK1450-140/2-1000/S	1160	154	73	1000/4-S	119.6	6	6	3*35+1*16	MYP-6KV	12*1.5	350	377*8	5602	987	4895	4130	2
	1450	140	79														
	1740	120	72														
ATSXQK1450-210/3-1500/S	1160	231	73	1500/4-S	183	6	6	3*50+1*25	MYP-6KV	12*1.5	350	377*8	6502	987	5920	4930	3
	1450	210	79														
	1740	180	72														
ATSXQK1450-280/4-1800/S	1160	308	73	1800/4-S	228	6	6	3*70+1*35	MYP-6KV	12*1.5	350	377*10	7625	987	6945	5350	4
	1450	280	79														
	1740	240	72														
ATSXQK1450-350/5-2200/S	1160	385	73	2200/4-S	264	6	6	3*95+1*35	MYP-6KV	12*1.5	350	377*10	7915	987	7970	6030	5
	1450	350	79														
	1740	300	72														
ATSXQK1450-420/6-2600/S	1160	462	73	2600/4-S	302.7	6	6	3*150+1*50	MYP-6KV	12*1.5	350	377*12	8180	987	8995	5915	6
	1450	420	79														
	1740	360	72														
ATSXQK1450-490/7-3000/S	1160	539	73	3000/4-S	380.5	6	6	3*150+1*50	MYP-6KV	12*1.5	350	377*12	8780	987	10020	6393	7
	1450	490	79														
	1740	420	72														
ATSXQK1450-560/8-3550/S	1160	616	73	3550/4-S	429.5	6	6	3*150+1*95	MYP-6KV	12*1.5	350	377*14	9384	987	11045	8120	8
	1450	560	79														
	1740	480	72														
ATSXQK1450-630/9-4000/S	1160	693	73	4000/4-S	450.2	6	6	3*150+1*95	MYP-6KV	12*1.5	350	377*14	10445	987	12070	12280	9
	1450	630	79														
	1740	540	72														

[流量1450m³/h，单级扬程70m，双吸式潜水泵]

电泵型号	流量 Q (m³/h)	扬程 H (m)	效率 η (%)	配带电机 型号	配带电机 电流 I (A)	配带电机 电压 (KV)	电控柜电压 (KV)	动力电缆 规格 (mm²)	动力电缆 型号	控制电缆规格 (mm²)	逆止阀 DN (mm)	扬水管 外径X避厚 (mm)	电泵总长 L (mm)	最大外径 (mm)	泵重 (Kg)	电机重 (Kg)	里茨型号
ATSXQK1450-55/2-360/S	800	66	61.5	360/4-S	44.8	6	6	3*25+1*16	MYP-6KV	12*1.5	350	377*8	5164	870	3260	1550	6736X2
	1450	55	79.6														
	1800	40	69.4														

The real product could be different from the photo.
根据客户需求，以实际设计为准

[流量1450m³/h，单级扬程27.5m，双吸式潜水泵]

电泵型号	流量 Q (m³/h)	扬程 H (m)	效率 η (%)	配带电机 型号	配带电机 电流 I (A)	配带电机 电压 (KV)	电控柜电压 (KV)	动力电缆 规格 (mm²)	动力电缆 型号	控制电缆规格 (mm²)	逆止阀 DN (mm)	扬水管 外径X避厚 (mm)	电泵总长 L (mm)	最大外径 (mm)	泵重 (Kg)	电机重 (Kg)	里茨型号
ATSXQK1450-82/3-470/S	800	99	61.5	470/4-S	59	6	6	3*25+1*16	MYP-6KV	12*1.5	350	377*8	5686	682	3670	2900	6736X3
	1450	82.5	79.6														
	1800	60	69.4														
ATSXQK1450-110/4-630/S	800	132	61.5	630/4-S	76.1	6	6	3*25+1*16	MYP-6KV	12*1.5	350	377*8	6198	682	4080	3380	6736X4
	1450	110	79.6														
	1800	80	69.4														
ATSXQK1450-137/4-850/S	800	165	61.5	850/4-S	106	6	6	3*25+1*16	MYP-6KV	12*1.5	350	377*8	7010	685	4490	3880	6736X5
	1450	137.5	79.6														
	1800	100	69.4														
ATSXQK1450-165/6-1000/S	800	198	61.5	1000/4-S	119.6	6	6	3*35+1*16	MYP-6KV	12*1.5	350	377*8	7402	685	4900	3960	6736X6
	1450	165	79.6														
	1800	120	69.4														
ATSXQK1450-192/7-1150/S	800	231	61.5	1150/4-S	141	6	6	3*35+1*16	MYP-6KV	12*1.5	350	377*8	7884	685	5310	4300	6736X7
	1450	192.5	79.6														
	1800	140	69.4														
ATSXQK1450-220/8-1300/S	800	264	61.5	1300/4-S	159	6	6	3*50+1*25	MYP-6KV	12*1.5	350	377*8	8356	685	5720	4550	6736X8
	1450	220	79.6														
	1800	160	69.4														
ATSXQK1450-247/9-1500/S	800	297	61.5	1500/4-S	183	6	6	3*50+1*25	MYP-6KV	12*1.5	350	377*8	8861	685	6130	4930	6736X9
	1450	247.5	79.6														
	1800	180	69.4														
ATSXQK1450-275/10-1700/S	800	330	61.5	1700/4-S	207	6	6	3*70+1*35	MYP-6KV	12*1.5	350	377*10	9193	770	6540	5230	6736X10
	1450	275	79.6														
	1800	200	69.4														
ATSXQK1450-302/11-1700/S	800	363	61.5	1700/4-S	207	6	6	3*70+1*35	MYP-6KV	12*1.5	350	377*10	9727	770	6950	5230	6736X11
	1450	302.5	79.6														
	1800	220	69.4														
ATSXQK1450-330/12-1900/S	800	396	61.5	1900/4-S	228.8	6	6	3*70+1*35	MYP-6KV	12*1.5	350	377*10	10087	870	7360	5500	6736X11
	1450	330	79.6														
	1800	240	69.4														
ATSXQK1450-357/13-2200/S	800	429	61.5	2200/4-S	266.6	6	6	3*95+1*35	MYP-6KV	12*1.5	350	377*10	10324	980	7770	6030	6736X12
	1450	357.5	79.6														
	1800	260	69.4														

▪ 潜水电泵布置示意图

1、单台双吸潜水电泵立式安装结构图

带接力泵结构

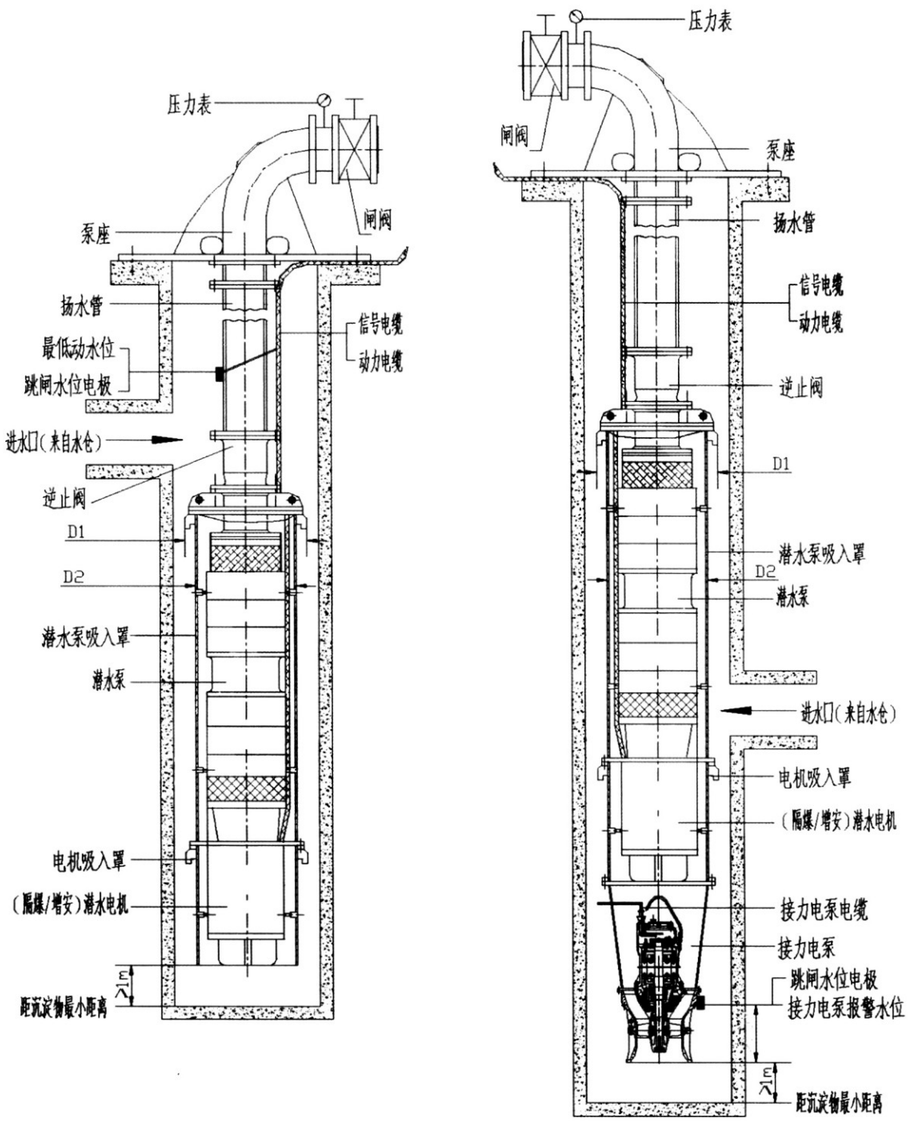

The real product could be different from the photo.
根据客户需求，以实际设计为准

2、单台单吸潜水电泵立式安装结构图

带接力泵结构

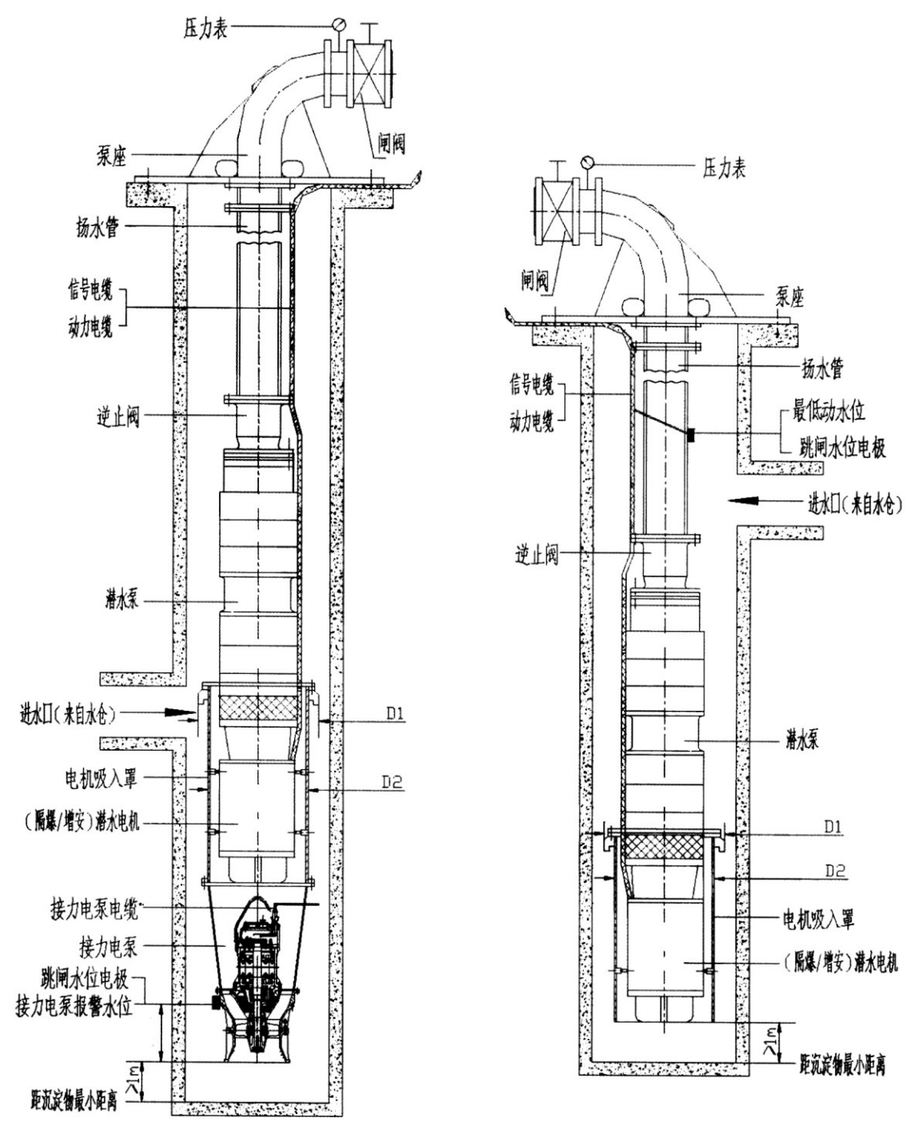

The real product could be different from the photo.
根据客户需求，以实际设计为准

3、单台双吸潜水电泵卧（斜）式安装结构

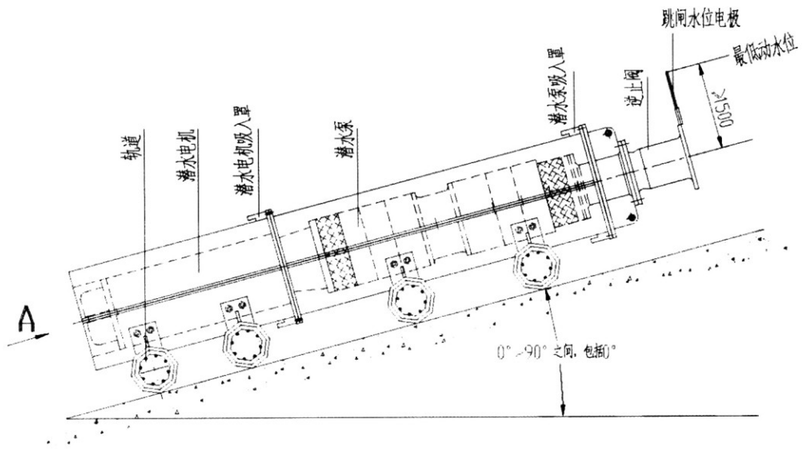

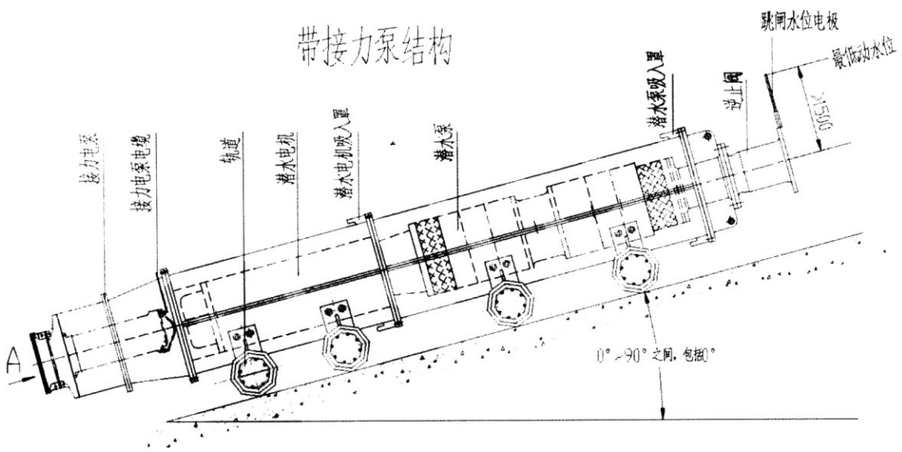

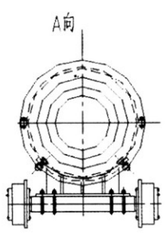

轨道规格600、900两种任选

4、单台单吸潜水电泵卧（斜）式安装结构

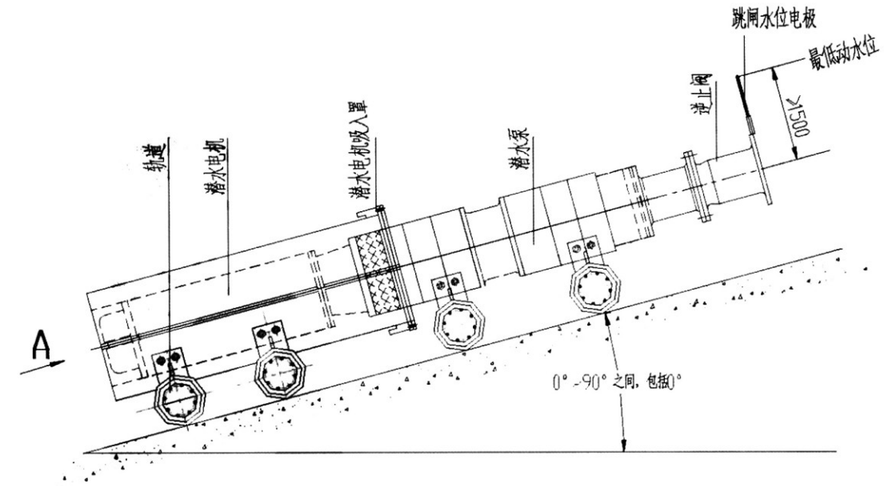

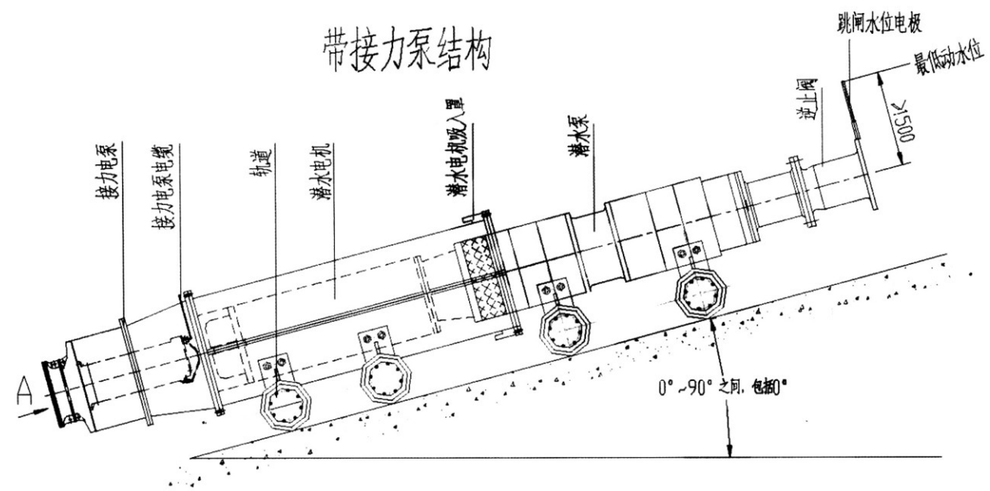

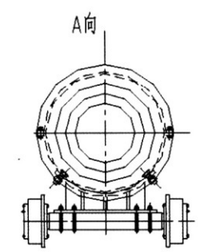

轨道规格600、900两种任选

The real product could be different from the photo.
根据客户需求，以实际设计为准

The real product could be different from the photo.
根据客户需求，以实际设计为准

5、潜水电泵卧式安装方式

1、轨道式安装

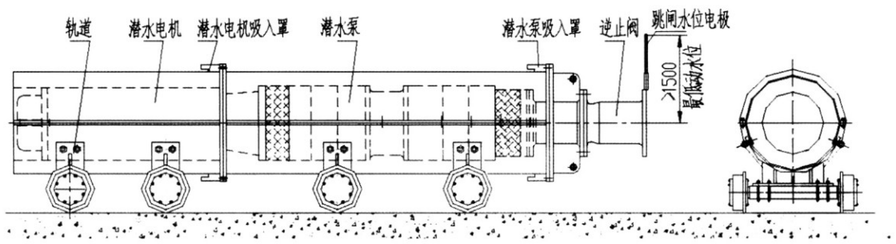

轨道规格600、900两种任选

2、支架式固定安装

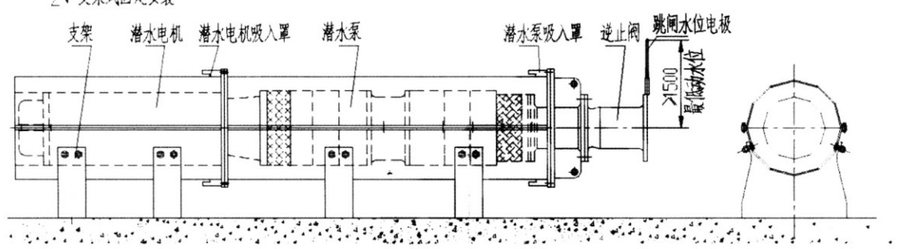

支架和地基做成一体或用螺栓与地基连接

3、底座式安装

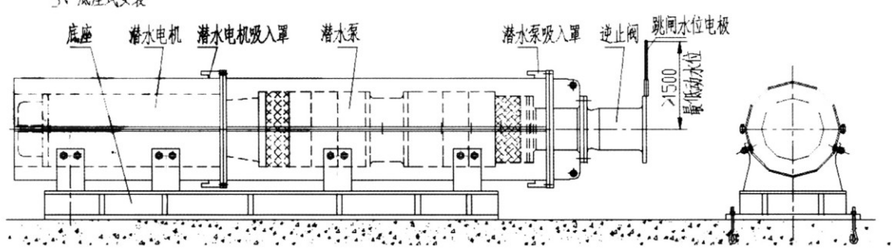

带接力泵和小功率不带吸入罩的电泵卧式安装同以上的1、2、3

The real product could be different from the photo.
根据客户需求，以实际设计为准

6、多台潜水电泵立式安装结构

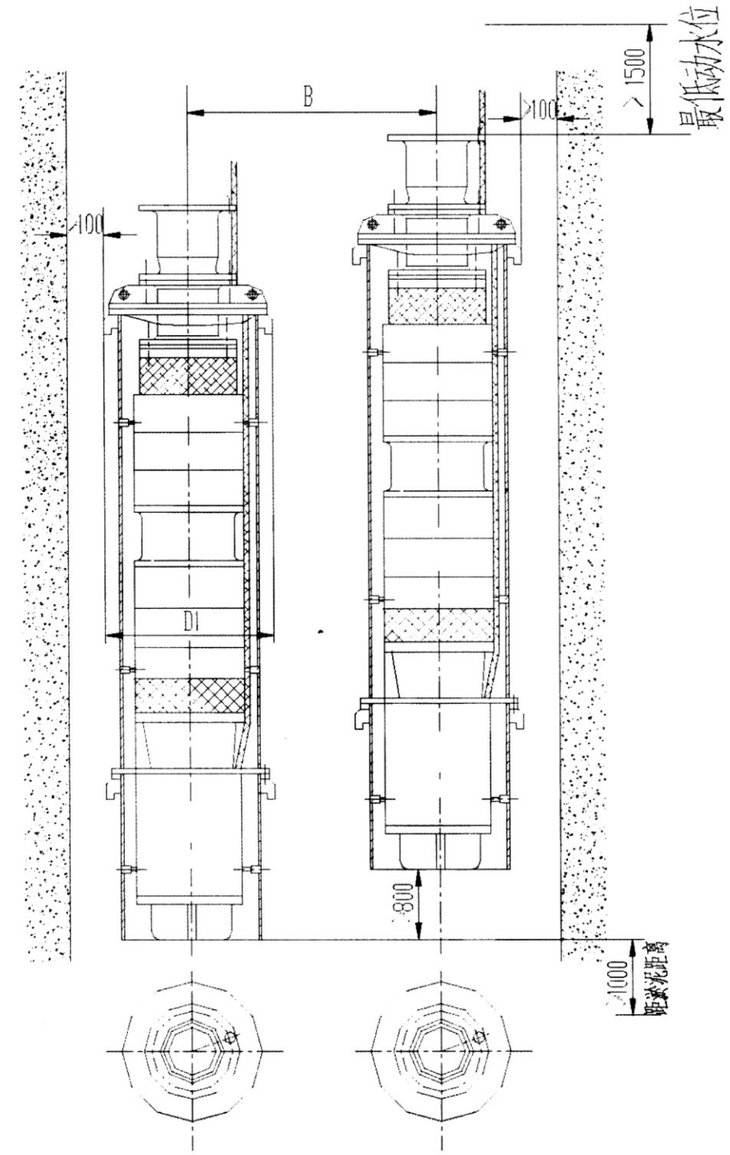

The real product could be different from the photo.
根据客户需求，以实际设计为准

7、多台潜水电泵卧（斜）式安装结构

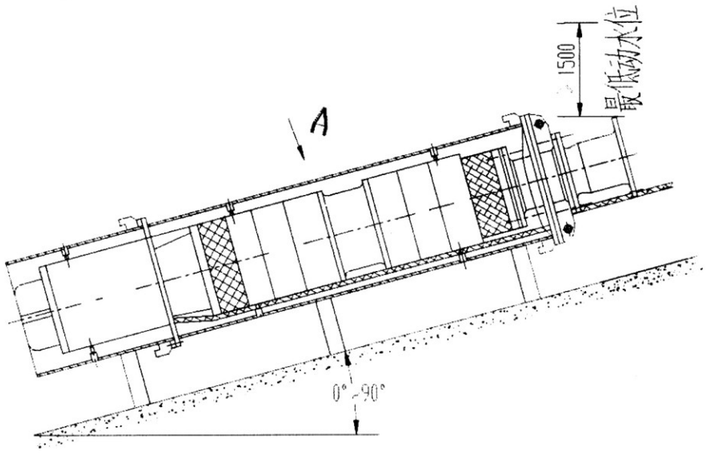

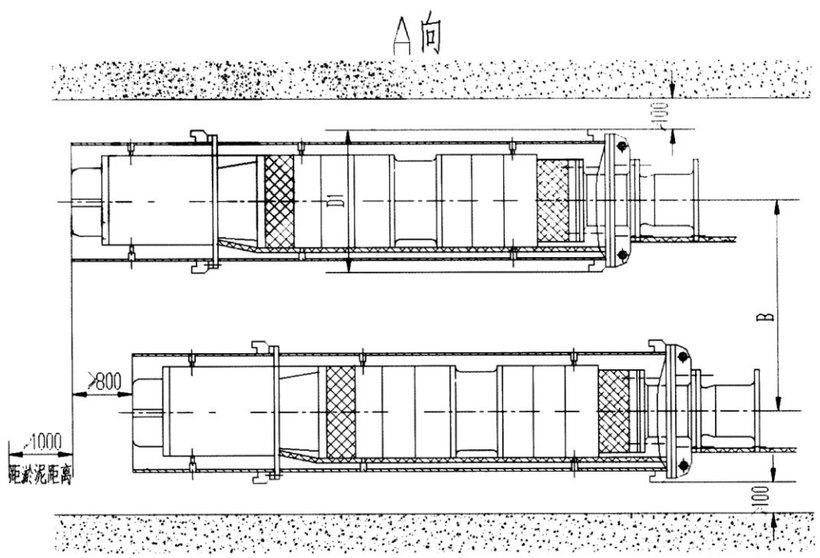

The real product could be different from the photo.
根据客户需求，以实际设计为准

津奥特

▪ 潜水电泵性能曲线

流量100m³/h自平衡潜水电泵单吸两级性能曲线

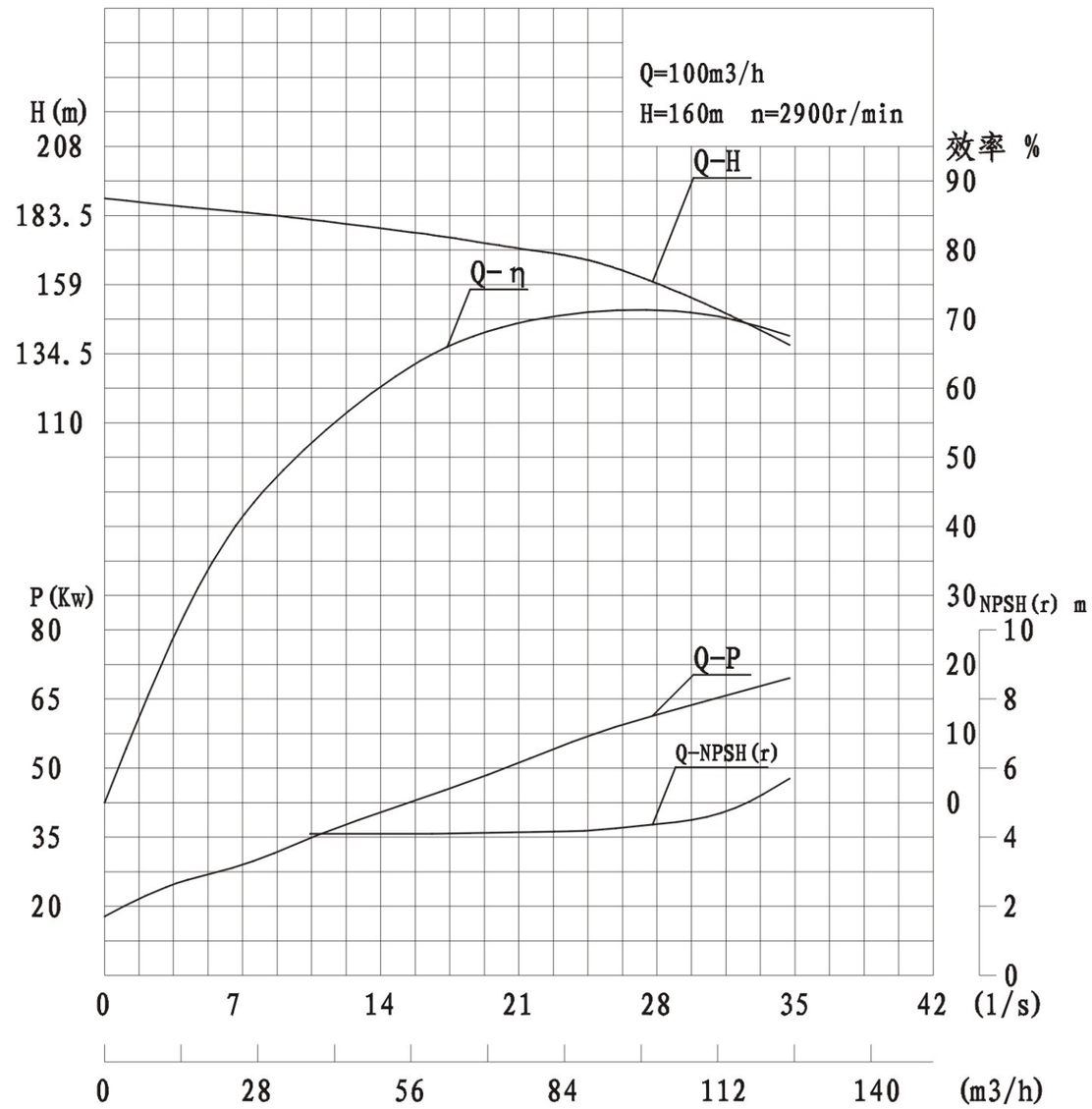

The real product could be different from the photo.
根据客户需求，以实际设计为准

流量200m³/h自平衡潜水电泵单吸两级性能曲线

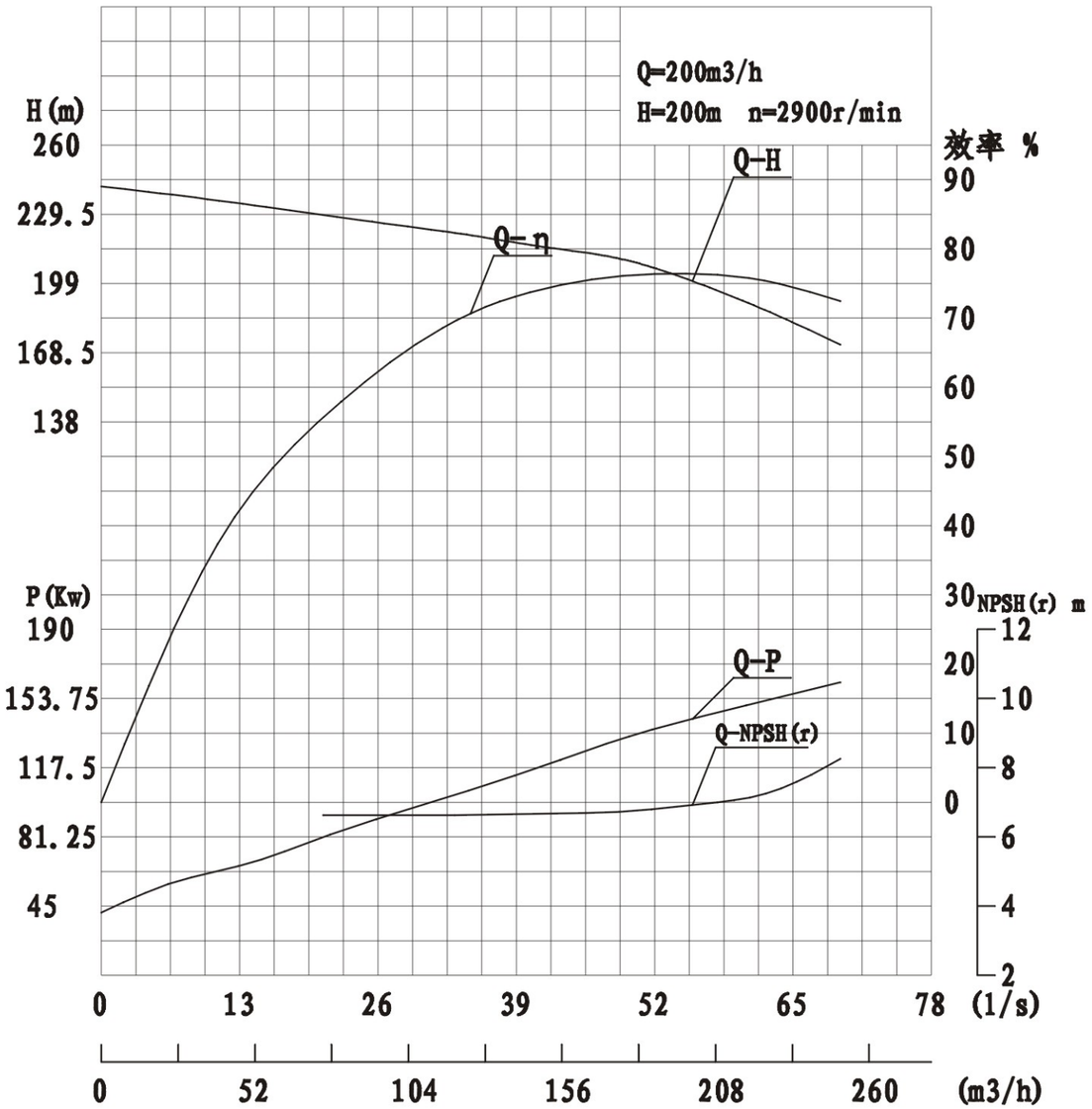

The real product could be different from the photo.
根据客户需求，以实际设计为准

流量300m³/h自平衡潜水电泵双吸性能曲线

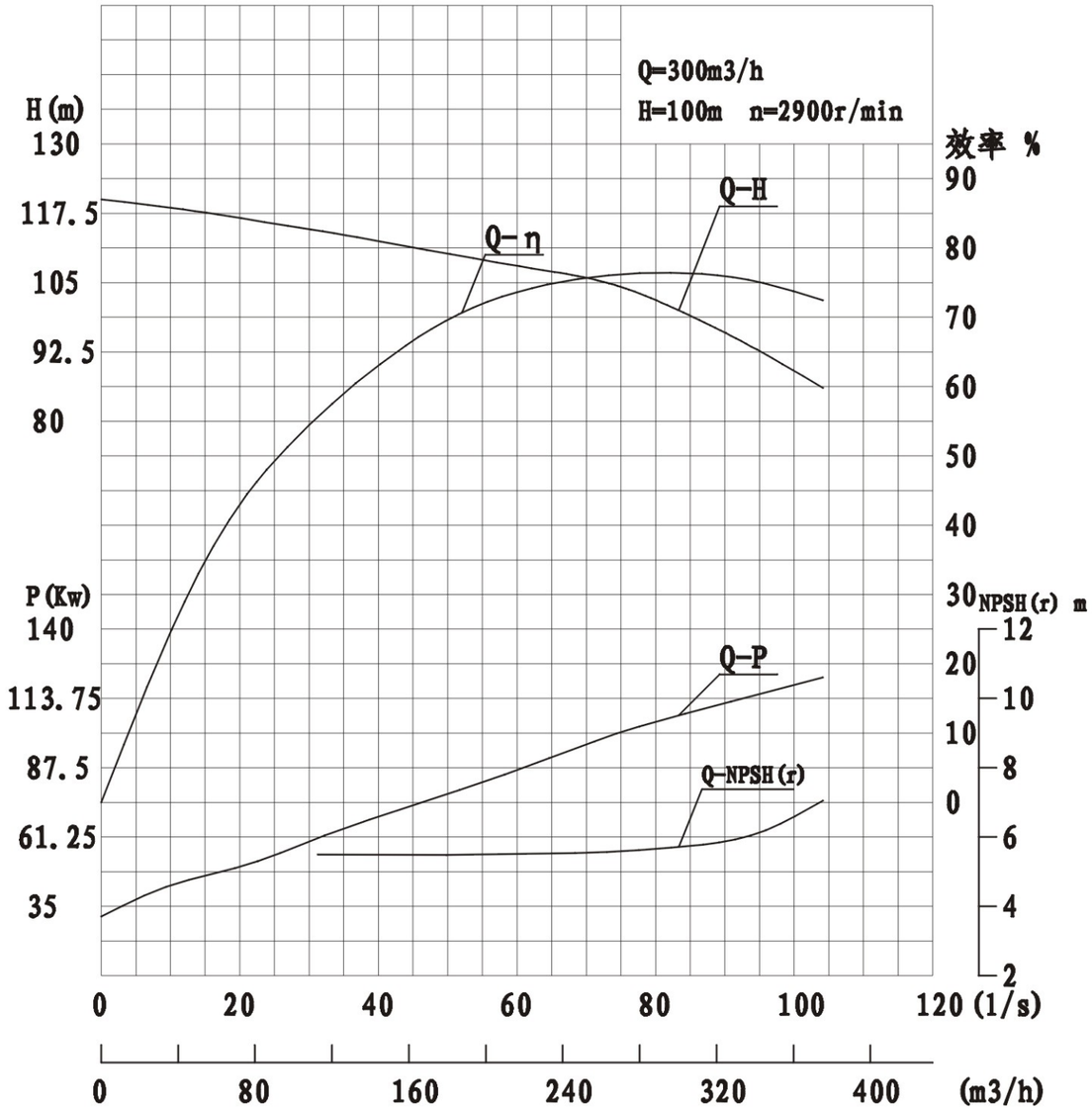

The real product could be different from the photo.
根据客户需求，以实际设计为准

流量400m³/h自平衡潜水电泵双吸性能曲线

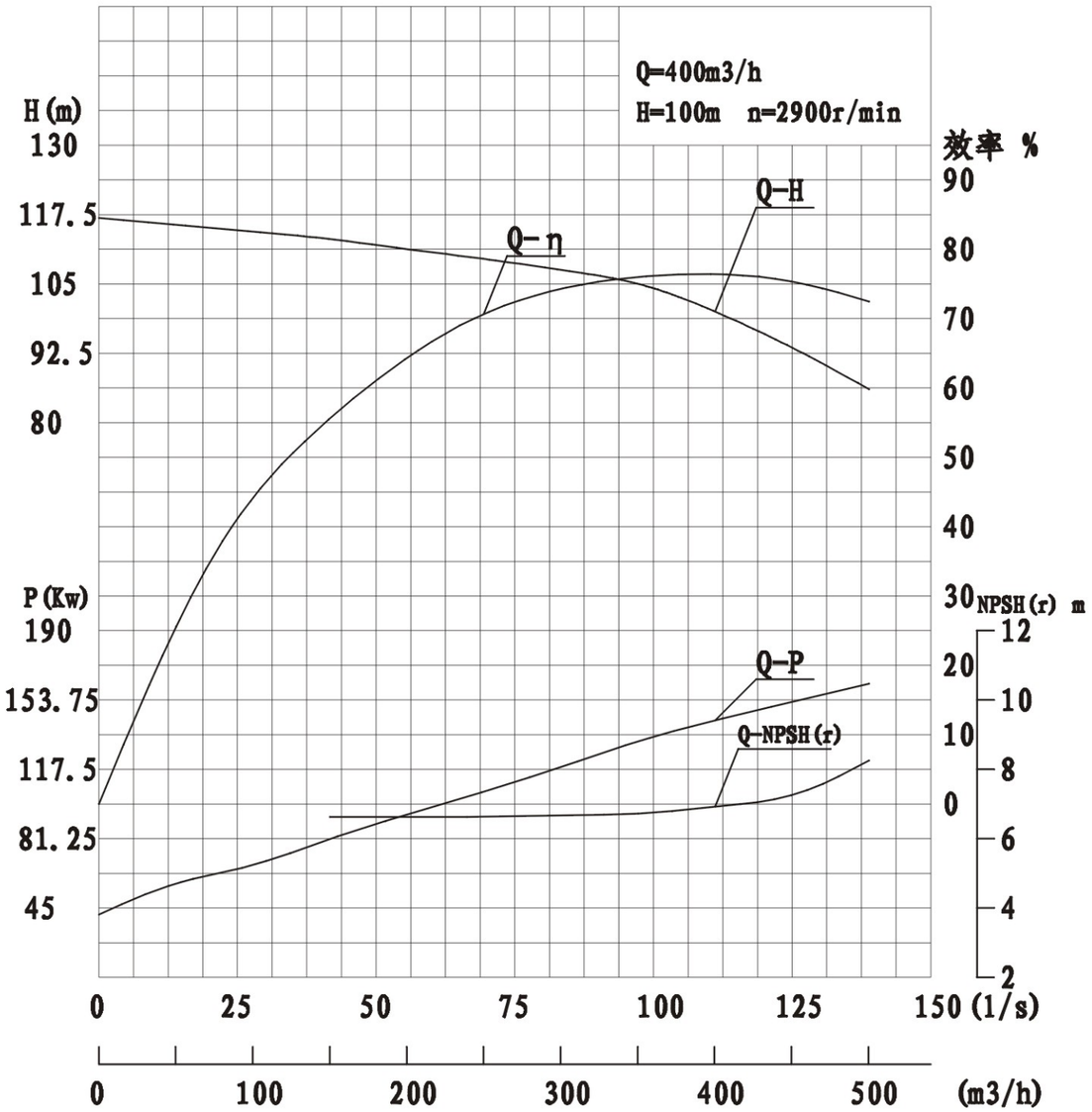

The real product could be different from the photo.
根据客户需求，以实际设计为准

津奥特

流量560m³/h自平衡潜水电泵单吸两级性能曲线

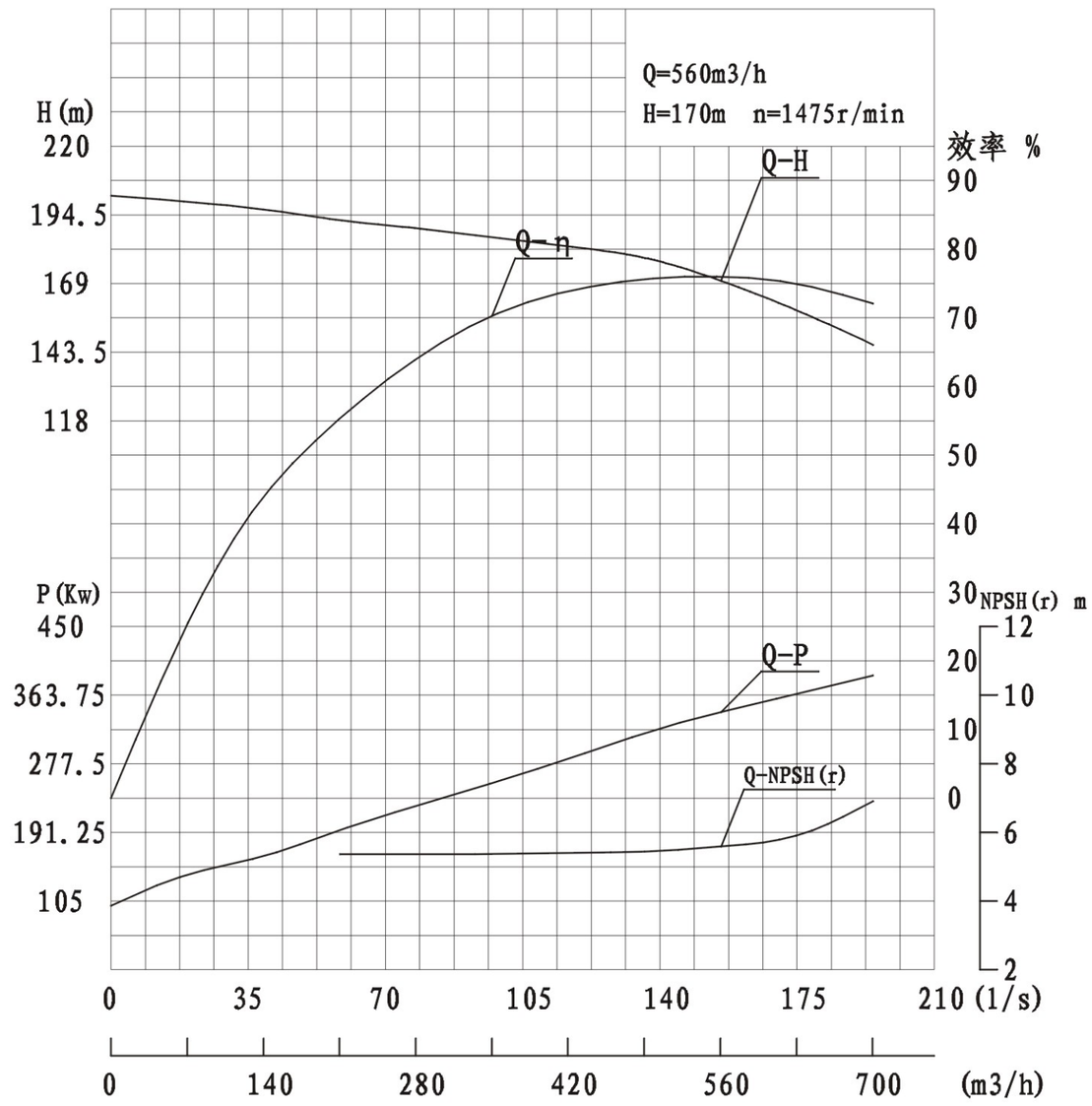

The real product could be different from the photo.
根据客户需求，以实际设计为准

流量1120m³/h自平衡潜水电泵双吸性能曲线

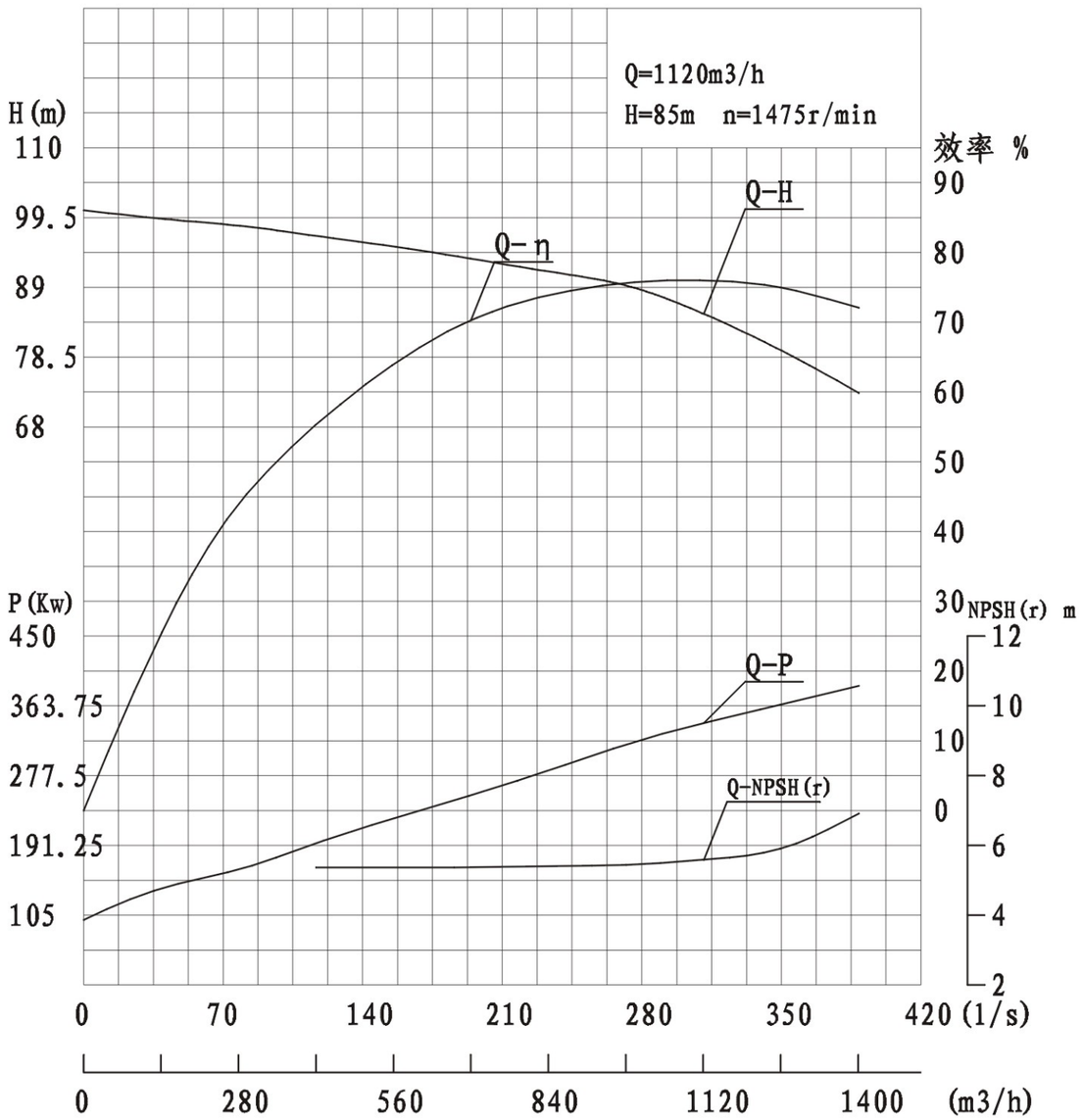

The real product could be different from the photo.
根据客户需求，以实际设计为准

注 意

1、电机内必须注满水。

2、安装使用前必须阅读说明书。

3、保证电机表面水的流速，如不能保证应安装导流罩（冷却水罩）。

4、非井中使用场合电泵必须可靠接地。

5、电泵必须完全潜入水中，运行时最低水位需高出泵进水口2米。

6、如果需要潜水泵在地面上试运转向时，必须在泵腔内注满水或其他润滑液。否则滑动轴承将损坏。

▪ 潜水电泵使用说明

一、概述：

潜水电泵，机组潜入海水中工作，主要适用于海底管线敷设，矿山，湖泊，水库等。电机外涂防海水涂层，连接螺栓都选用的316L不锈钢。

二、使用条件：

1、水温不高于25℃。

2、水中固体物质含量不大于0.5%。（注：水中固体物质含量需在合同书中注明，以便制造厂选用轴伸密封方式。）

3、电机立式使用。（可按合同卧用）

4、电机表面水流速应不小于0.5m/s。电机外壳有防海水涂层，下海水时应注意不要把涂层刮伤，电机一次在海水中工作时间最长3个月，工作期满后，必须将电机从海水中提出，仔细检查涂层有无脱落、破损，如有应用清水清洗去污后，刷上涂层，并应检查电机底座处的锌板腐蚀情况，及时更换后再下入海水中工作。

涂层材料为：乙种环氧煤沥青底漆（涂第1遍）

乙种环氧煤沥青磁漆（涂第2遍）

5、泵吸水口低于水面以下2米。

6、泵的旋转方向从联轴器端向泵的方向看，顺时针旋转。

三、电泵结构：（见图）

四、整个装置由水泵、电机 、扬水管道和控制开关四大部分组成。

1.泵结构：

（1）潜水泵叶轮为离心式叶轮，导叶为径向式导叶结构，工作时液体径向吸入，径向排

The real product could be different from the photo.
根据客户需求，以实际设计为准

出。

（2）该潜水泵主要由叶轮，密封环，上下导叶，上下中段，进水段，出水段，泵轴，上止推，导叶套，中间过渡段等部件组成。

（3）泵由叶轮，导叶，中段构成工作室，叶轮、轴承套、钢套为转子部分，滑动轴承设计在进水段，出水段，中间过渡段上支撑旋转的转子部件。

（4）为平衡轴向力，叶轮采用了对称布置结构，上级叶轮顺时针旋转，下级叶轮逆向安装，叶轮工作时产生的轴向力相互抵消，残余轴向力由连接马达止推轴承承受，提高了机组使用寿命。

（5）转子定位为泵联轴器与马达轴承架联轴器径向止口定位，轴向螺栓紧固刚性联接。

2.电机结构：

（1）电机由定子、转子、上下导轴承、止推轴承、底座、轴伸密封装置等组成。

（2）电机轴伸密封采用橡胶骨架油封和机械密封。

（3）电机下部装有橡胶调节囊，其作用为当电机内部热胀冷缩时及电机外部水位高低变化时，用以平衡电机内腔与外部水的压力。电机下部装有防腐锌板。

（4）电机壳外表面有散热筋及冷却水道。运行时，电机内部充满水，由转子下部的泵轮促使电机内部的水循环流动，以使电机内部温度均匀。与此同时电机外表面的高速水流把壳表面、散热筋及水道表面的热带走。

（5）电机定子绕组采用高压耐水绝缘线，有良好的耐温及绝缘性能。绕组线与高压耐水动力电缆连接，另外绕组端部表面另绑有测温元件，用以监测绕组端部周围的水温。测温元件与一根四芯电缆线连接，两根电缆均通过上导轴承座出线孔引出。

（6）转子为鼠笼型，鼠笼采用铜导体。

（7）上下导轴承座内装有轴瓦，转子下部装有止推轴承。止推轴承由上、下止推轴承及滑板组成，用于承担轴向力，上止推轴承为分块环形，下止推轴承为分块扇形。

五、配套的电器设备：

（一）控制柜：

电机配专用控制柜供电。电动机为满压直接起动，控制柜内有过压保护、过流保护、超温保护。

1、过流保护要求：

（1）长期额定电流下不跳闸。

（2）过载保护跳闸动作时间：

●当I=1.1IH时　0～10分可调

The real product could be different from the photo.
根据客户需求，以实际设计为准

I= 6IH时　0～8秒可调

I= 8IH时　0～5秒可调　（注：IH为电机额定电流值。）

项号	名称
1	轴伸键
2	油封或机封
3	上导轴承
4（卧用）	侧注水螺钉
5（卧用）	侧放气螺钉
6	定子
7	转子
8	轴瓦
9	上止推轴承
10	滑板
11	下导轴承
12	下止推轴承
13	泵轮
14	底座
15	调节囊
16	放水螺钉
17（立用）	上注水螺钉
18（立用）	上放气螺钉

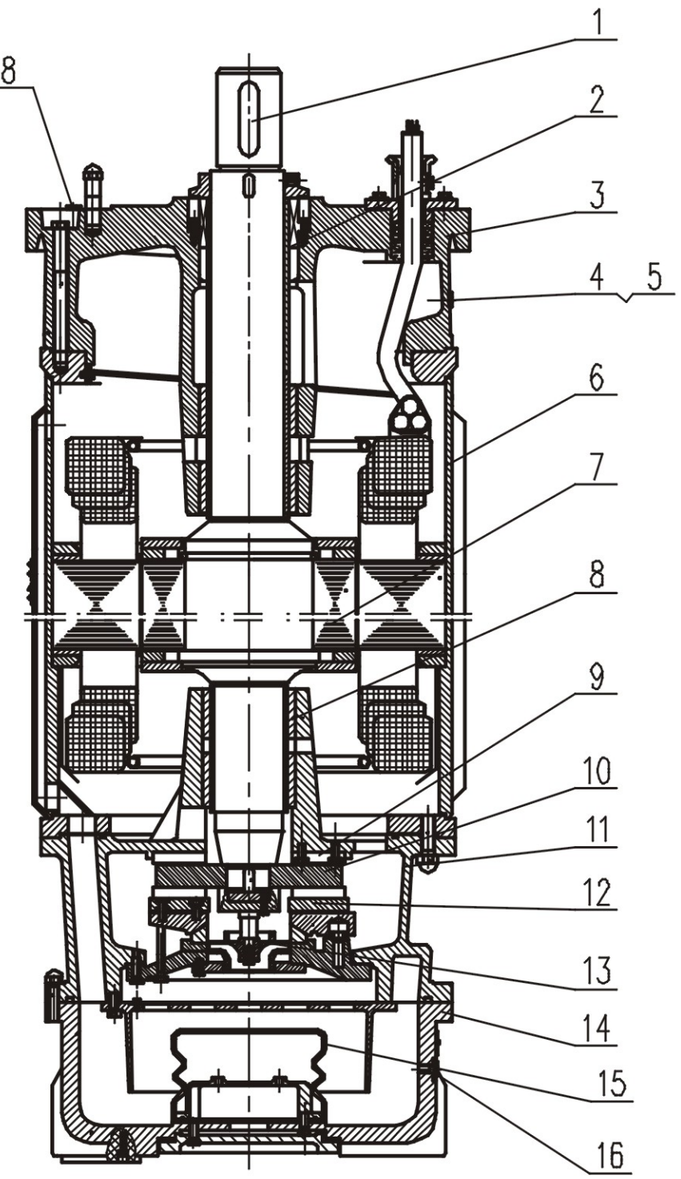

图 一 高压潜水电机结构图

The real product could be different from the photo.
根据客户需求，以实际设计为准

2 、电机的温度传感器及贫水电极保护：

电机内装有绕组测温传感器及贫水保护电极，其电气接线原理见图二，该传感器由Pt100热电阻和贫水电极组成，信号由四芯电缆引出。

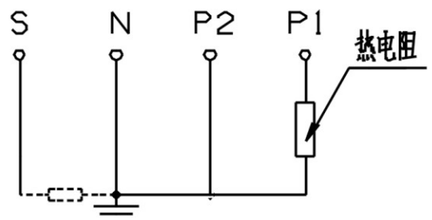

图 二

A 贫水电极使用原理如下：

不贫水时S与N电阻为一稳定值约1MΩ以内。当电阻值突然急剧增加至初始值的数十倍时，说明电机腔内水位已经降至电极以下。需停止机组工作。给电机腔内补充水后，机组方能继续安全运行。

b 温度传感器使用Pt100热电阻，其分度表见表三，用户的电控柜应当具有处理这种无源模拟量的功能，以实现超温保护的目的。本电机保护整定值为90° C。

表三：

温度（° C）	电阻值（Ω）
0	100
50	119.7
70	127.49
90	135.24

（二）电缆：

（1）电力电缆：6kV耐高压电缆，电缆长度按用户要求而定。

（2）测温控制电缆：4芯电缆用以当电机内绕组端部水温变化时，测温元件电阻变化讯号送入控制柜，用作监测电机内部水温用。长度根据用户要求而定。

（三）电机的起动：

1、电机为满电压直接起动，起动前应检查。

（1）各控制线路接线是否正确可靠，各保护装置是否安全有效。

（2）水泵的出水闸阀不得关死，至少要开到1/4 ~ 1/6。

2、一切准备就绪后，即可合闸，起动电机，起动后一分钟内应立即调整好闸阀至正常运

The real product could be different from the photo.
根据客户需求，以实际设计为准

行所需的开启度。

3、电机如需再次起动，第二次起动应在停车10分钟后进行，当需第三次起动时，需间隔1 ~ 2小时。

（四）电机的运行及维护：

1、电机到货后应轻搬轻运，小心拆卸，不允许用电缆拖动机组。

2、电机到货后。若需一段时期再安装，则应做好存放工作，严防脏物进入电机内部。

3、起动电机后，观察电流表、电压表的动作及数据是否正常，三相电流是否平衡，电泵运转是否平稳，有无噪音或振动。

4、运行时，必须每隔15分钟观察一次电压、电流值、三相电流不得超过额定电流值的1.05倍，如超过应立即停机检查修理。

5、运转时，开关控制柜上水温监测装置测定电机绕组端部水温，当测温装置指示超过以上温度时，监测装置应动作，当监测装置一旦失灵，应动手操作，切断电机电源而停机。

6、每周测量绝缘电阻一次，每次测量结果与前次相比，如发现逐渐降低或下降很多，就要采取措施，吊起电泵检查以免发生接地短路，烧毁电机绕组，绝缘电阻值如不低于10 MΩ可继续运行。

7、电机在正确地使用与存放的情况下，本公司按合同实行三包。

（五）电机的密封：

1、电机在检修及重新装配时，应检查电缆密封圈及密封垫。如密封件有损坏必须更换。调节囊如有损坏变形也需更换。

2、轴伸密封件需认真检查：

（1）如轴伸密封用骨架橡胶油封拆检后，如发现橡胶油封损坏变形更换。如发现轴套磨损，更换轴套请与制造厂联系。

（2）轴伸用机械密封拆装时密封件应轻拿轻放，拆下零部件应放置干净处，尤其注意动环与静环对磨平面不允许磕碰，装配前应将零部件擦拭干净，擦试时应用毛纸，不要用棉纱手套等容易粘毛的东西擦试，更不允许用脏手或脏手套摸动静环的对磨面，以免对磨面粘上线头、灰尘及油污等杂物影响密封效果。装入机械密封前，需检查机械密封的密封圈是否完好无损。如有损伤或老化，则需更换密封圈。

六、电机与水泵组装及下水：

1、电机与水泵组装按水泵说明书的要求进行，应注意：

（1）电机与水泵的安装尺寸应一致，水泵的连轴器与电机轴伸合装后水泵叶轮应处于上、下蹿量的中间位置。

The real product could be different from the photo.
根据客户需求，以实际设计为准

（2）在水泵轴伸及电机轴伸上装连接圆柱销及套筒。

（3）电机与水泵组装后，用扳手钩住连轴器处，将电泵转子轻轻转动，检查是否转动灵活，如无其它故障就可下水。

2、下水前电机内部必须充满洁净的水。

3、下水时随时测量电缆线和电机的绝缘电阻值，主电缆和电机绕组绝缘电阻值应不低于10MΩ，测温电缆及水位电缆的绝缘电阻值不低于5 MΩ。

4、下水前需放好电缆，注意使用电缆不要承受拉力。电缆应用线夹固定在泵管表面，应成直线放置。下完水多余电缆不应盘圆堆放，以免电机运转时电缆发热。

5、电机及水泵带吸水罩时，下井时应调整吸水罩侧圆周上螺钉位置，使电机位于吸水罩中心。

七、电缆的接头的绝缘处理，接头结构见图三：

1、将铜芯线表面氧化物等清除干净，予先搪锡处理，用Φ1.0mm 裸铜线扎紧，再进行搪锡焊接处理。

（1）动力电缆；（2）优质聚氯乙烯粘带；（3）自熔乙丙胶带；

（4）Φ1.0裸铜线；（5）丁基橡胶自粘带；（6）电机引出缆。

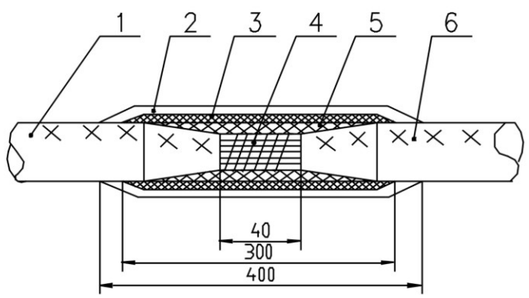

图 三

2、以上接头部分，在进行绝缘处理前，应进行如下处理：

（1）清理焊接部位的焊渣，锉去尖愣、毛刺；

（2）用酒精擦洗焊接表面及附近的线和缆的绝缘；

（3）自然晾干。

3、绝缘处理方法：

（1）底层是丁基橡胶自粘带半叠包扎三层，再用自熔乙丙橡胶带半叠 包四层，每层逐渐向外延伸，包扎必须牢固扎实均匀。

（2）外层用优质聚氯乙烯粘带半叠包一层，包扎必须牢固扎实。

The real product could be different from the photo.
根据客户需求，以实际设计为准

八、电机的故障和处理：

故障现象	原　　因	处　　理
通电后电泵不运转	1、电源电压过低 2、一相断电 3、电缆裂开	1、加粗电缆，提高电压 2、检查触点及线路 3、更换电缆
电泵运转不平稳	1、泵节流阀关闭太紧 2、电机与泵安装不好 3、轴承磨损 4、水泵安装接近动水位	1、开大节流阀 2、检查安装部位 3、检查并修理或更换轴承 4、加深下水深度
电机开关保护断开	1、功率太大，电机过载 2、两相运转	1、检查电力供给情况，调整闸阀，降低电机轴功率 2、检查电源
绝缘电阻值低	1、引出电缆破裂 2、接头密封不好 3、电机过热，烧坏绝缘	1、修补电缆，如严重则更换电缆 2、重新包接头 3、更换绕组
电机定子绕组烧坏	1、电机过载 2、导轴承严重损坏，导致电机扫膛损伤线圈 3、闸阀关闭运转时间太长 4、电机内部水未充满，空气在电机内部降低冷却效果，导致电机绕组温度升高	1、防止过载 2、更换导轴承及电机绕组 3、注意闸阀的开闭，水泵闸阀关闭后，立即关闭电机，起动电泵后，闸阀应立即调到所需扬程及流量 4、电机内部必须充满净水

The real product could be different from the photo.
根据客户需求，以实际设计为准