SJD410D系列 直流通用能型滤波器EMI filtres

- 此系列产品均可提供端子台接线方式
- 通用性强，应用范围广泛
- 最高工作电压440VDC
- 专为抑制直流电源线上的噪声设计
- 极强的低频、高频滤波效果
- 适用于开关电源、程控交换机登各类直流电子设备

◆ 技术参数

额定电压： 0-440VDC　　工作频率： 直流

试验电压： 线---线： 2200 VDC　　绝缘电阻： >60MΩ@60VDC

（60S） 线---地： 2200 VDC　　工作温度： -25°C~+85°C

产品型号 Filter	额定电流 Current	外型 Housing	L(mH)	Cx(uF)	Cy(nF)	R(MΩ)
SJD410D-1	1A	A1	7.8	100	2.2	1.5
SJD410D-3	3A	A1	2.5	100	2.2	1.5
SJD410D-6	6A	A1	1.0	100	2.2	1.5
SJD410D-10	10A	H1	0.5	220	2.2	1.0
SJD410D-20	20A	H5	0.3	220	4.7	1.0
SJD410D-30	30A	J	0.28	470	4.7	0.47
SJD410D-50	50A	E2	0.2	470	10	0.47

◆ 电路原理图

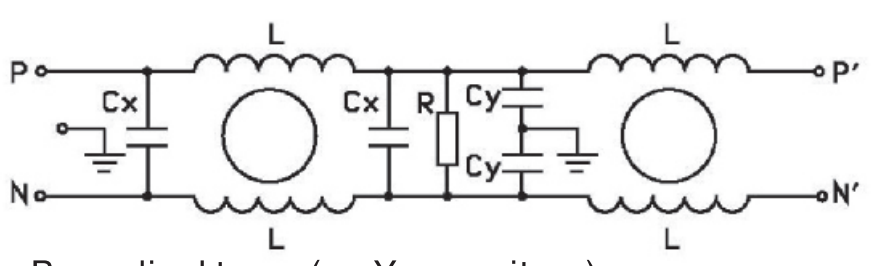

B medical types(no Y capacitors)

◆ 外型尺寸

（单位 mm）

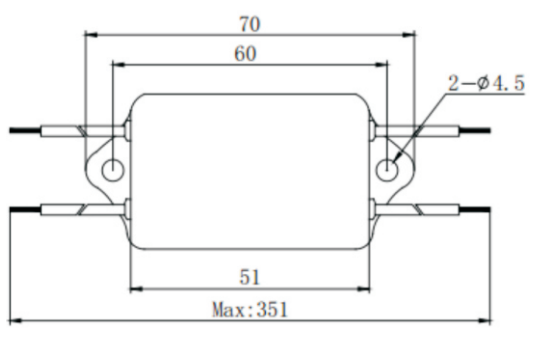

A

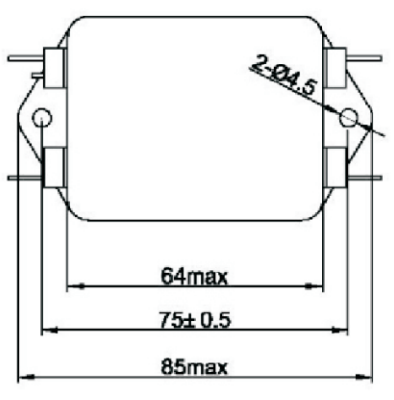

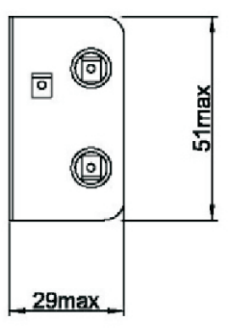

H1

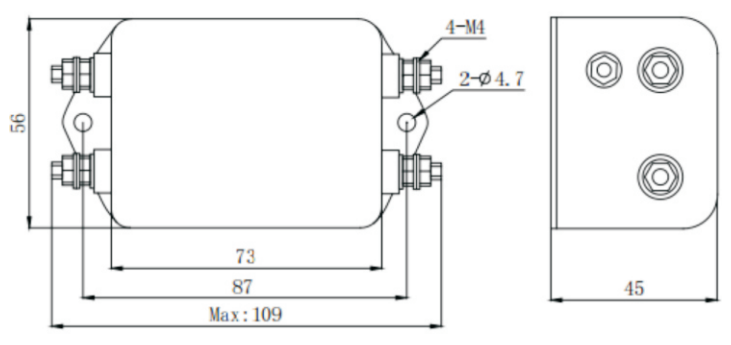

H5

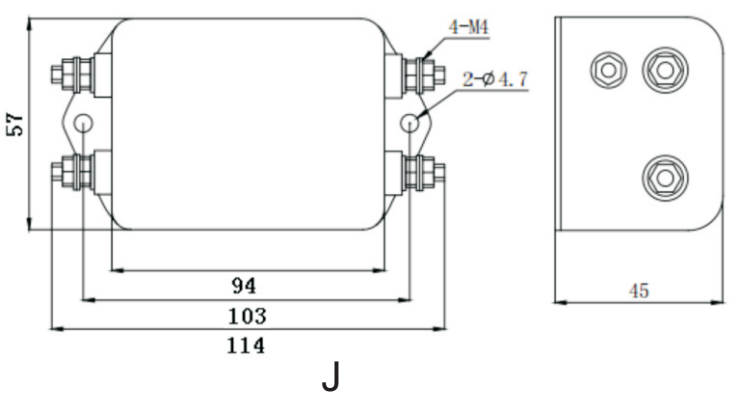

J

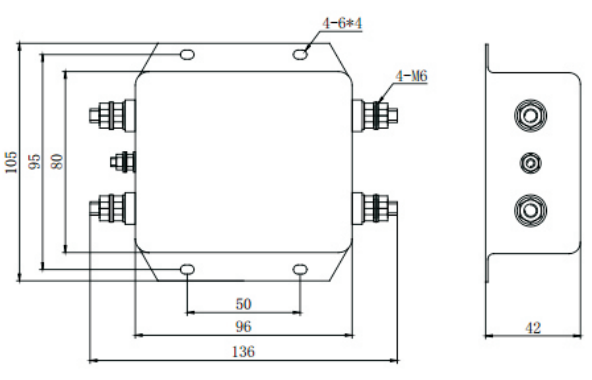

E2

◆ 插入损耗

（测试依据 CISPR17； @50/50Ω系统）　　共模 -------差模

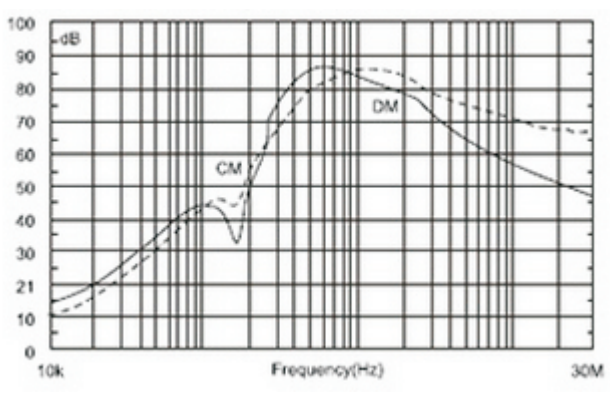

10A

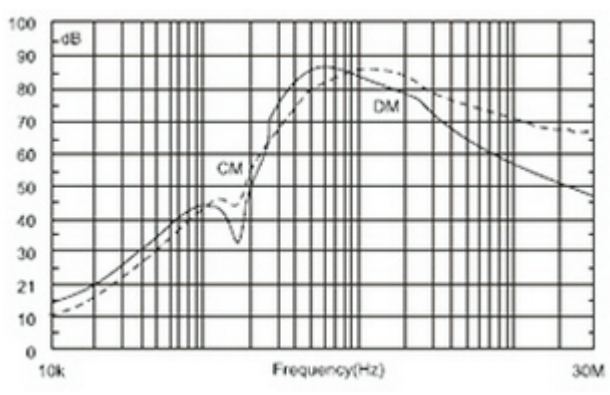

20A

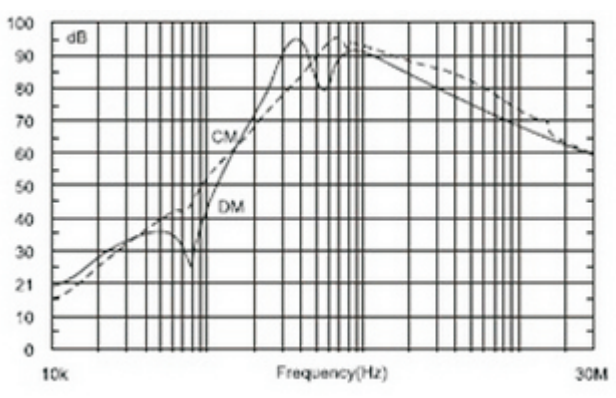

30A

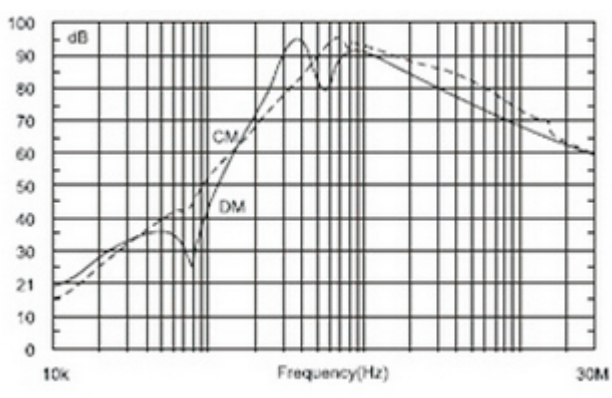

50A

赛纪电子
SAIJI ELECTRONIC

滤波器使用指南：

1、滤波器存储及运行环境：

电源滤波器不得暴晒或淋雨，应存放在空气流通、周围介质温度为-30℃-+65℃、空气最大相对湿度不超过90%（空气温度为20℃±5℃时）、无腐蚀性液体、气体的仓库中。

2、滤波器的安装：

- 滤波器安装位置应选在电源入口处，缩短输入线在机箱内长度，减少辐射干扰。
- 滤波器输入线和输出线，既不能进行交叉，也不能用线进行捆扎。
- 滤波外壳必须大面积接地；连接到其他设备上时，接地线应尽量短。
- 若滤波器输出端子是螺栓，用户在接线时需用两把扳手来拧紧螺母，以免因螺栓转动而导致内部线路的变动致使滤波器出现打火、短路、击穿及滤波器效果的下降。紧固螺钉时应先用扳手 1 固定住根部螺母，再用扳手 2 拧紧外侧螺母（如图一），否则可能导致滤波器端子损坏。其它各相连接方法相同。

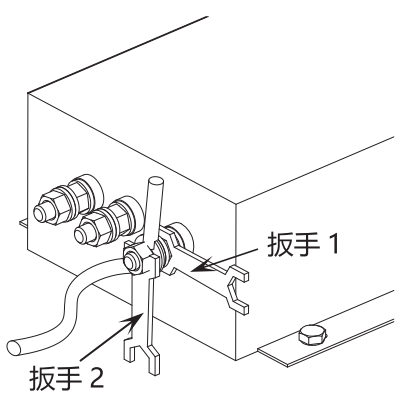

（图一）

- 端子台滤波器产品安装时必须注意拧螺钉的工具尽可能与外壳垂直（如图二），切勿倾斜（如图三），以免对端子台造成损坏。

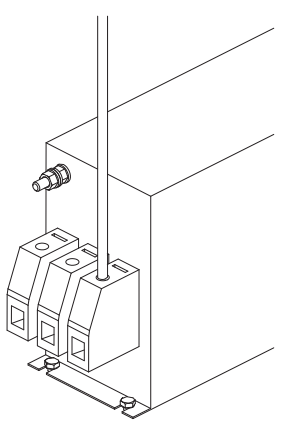

（图二）

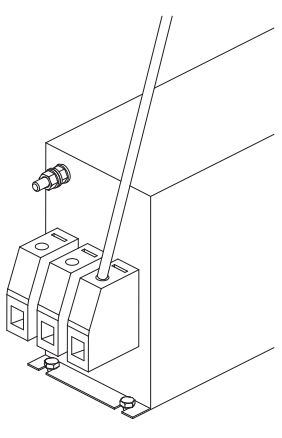

（图三）

3、提醒和警告：

请仔细阅读所有安全警告说明，然后再安装滤波器并投入运行：

- 用户在搬运滤波器时切勿以滤波器输出端子为支撑点，以免端子出现扭曲、松动、断落而影响滤波器的正常使用。
- 安装滤波器时保护接地应先连接，最后被断开； 滤波器产品有漏电流，请确保良好接地后使用；大于 50 A 的滤波器时，建议确保滤波器接地端子良好接地，而不仅仅是通过滤波器外壳接地。
- 触电危险：电源滤波器带有能存储电压的元器件，断电后 5 秒甚至更长时间之内在滤波器端子上仍可能存在有危险电压。
- 滤波器工作条件应符合产品商标标注的技术标准；超压或过载都会导致滤波器的损坏，建议采取适当过电流保护措施。
- 环境温度升高时会出现电流降额，如不遵守电流降额要求可能会导致滤波器过热；长时间使用会导致滤波器寿命缩短或损坏。

>>>