SJS460系列 三相三线双节滤波器/3-phase, 2-stage EMI filters

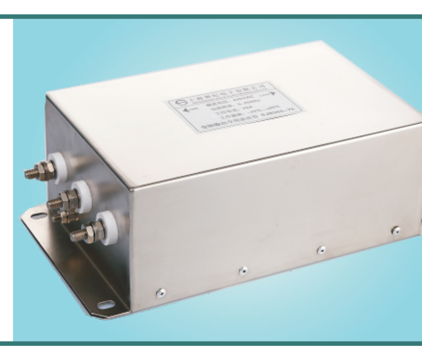

- 此系列产品均可提供端子台接线方式
- 额定电流10-200A（更高电流可订制）
- 共模增强型双节滤波器
- 适用于干扰较为严重的场合
- Current ratings from 10 to 200A
- 2 Stage filter
- Low leakage current

◆ 技术参数/Technical Data

1.额定电压/Maximum operating voltage: 440VAC
2.工作频率/Operating frequency: 50/60Hz
3.试验电压/Hipot test voltage(one minute):
P---E: 2700VDC
P---P: 2250VDC
4.工作温度/Operating temperature: -25℃~+85℃
5.绝缘电阻/Min. Insulation Resistance:
线-地/Line to Ground at 500VDC: 200MΩ

◆ 内部参数/Components

产品型号 Filter	额定电流 Current	外型 Housing	Cy(nF)
SJS460-10	10A	N2	47
SJS460-20	20A	N2	47
SJS460-30	30A	N5	47
SJS460-50	50A	N5	100
SJS460-75	75A	N10	220
SJS460-100	100A	N12	220
SJS460-150	150A	N12	470
SJS460-200	200A	N15	470

◆ 电路原理图 Electrical schematic

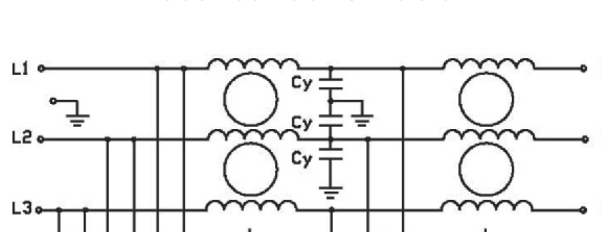

◆ 插入损耗/Insertion Loss
(PER CISPR17; A=50/50Ω Sym)

	LINE TO GROUND(PN---E) 共模 (dB)							LINE TO LINE(P---N) 差模 (dB)						
P/N	.1	.15	.5	1	5	10	30	.1	.15	.5	1	5	10	30
SJS460-10	8	20	60	72	58	50	45	10	8	60	78	70	68	62
SJS460-20	7	20	55	68	66	58	51	9	14	70	72	66	65	65
SJS460-30	7	19	50	70	58	55	51	25	40	75	80	69	70	51
SJS460-50	6	15	49	65	66	59	59	25	36	78	80	65	70	60
SJS460-75	18	30	50	55	55	52	36	28	70	90	90	80	79	52
SJS460-100	21	24	50	48	50	52	44	35	60	75	76	75	78	73
SJS460-150	16	25	44	50	50	50	43	40	52	62	80	79	79	51
SJS460-200	16	25	44	50	50	50	43	40	50	63	75	77	79	50

◆ 外型尺寸/Housing and dimensions: (mm)

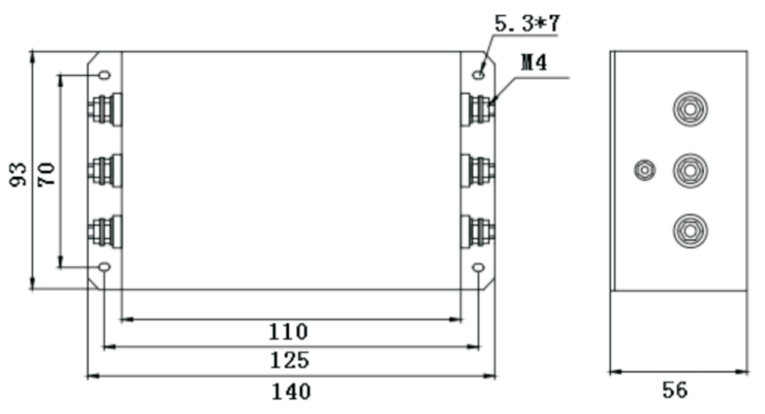

N2

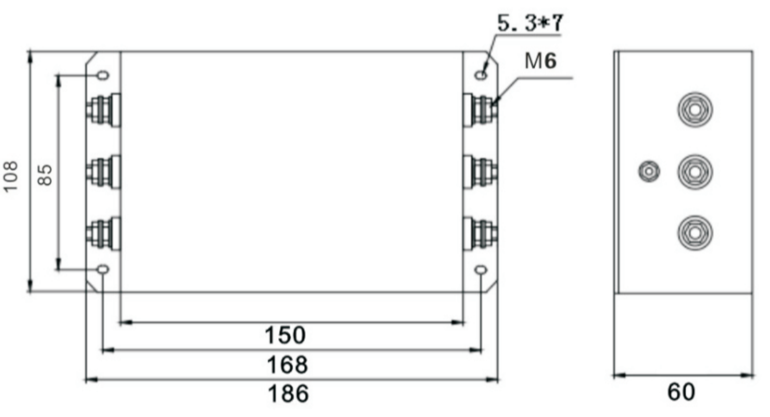

N5

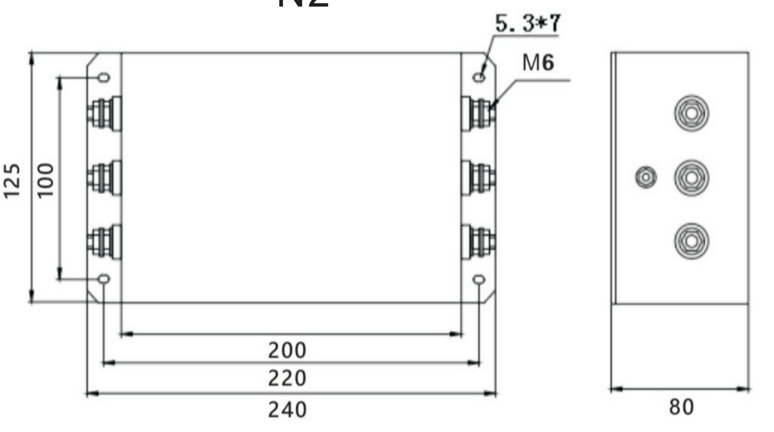

N10

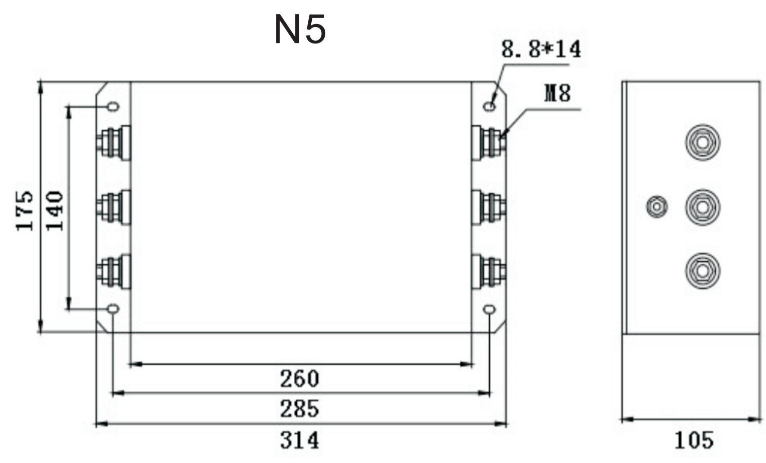

N12

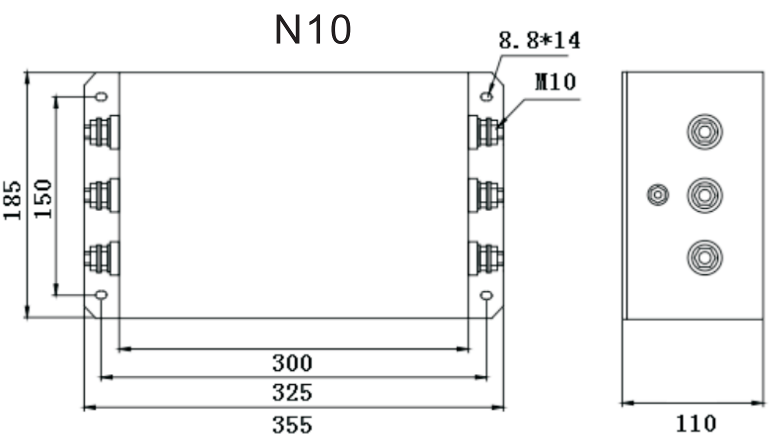

N15

滤波器使用指南：

1、滤波器存储及运行环境：

电源滤波器不得暴晒或淋雨，应存放在空气流通、周围介质温度为-30℃-+65℃、空气最大相对湿度不超过90%（空气温度为20℃±5℃时）、无腐蚀性液体、气体的仓库中。

2、滤波器的安装：

- 滤波器安装位置应选在电源入口处，缩短输入线在机箱内长度，减少辐射干扰。
- 滤波器输入线和输出线，既不能进行交叉，也不能用线进行捆扎。
- 滤波外壳必须大面积接地；连接到其他设备上时，接地线应尽量短。
- 若滤波器输出端子是螺栓，用户在接线时需用两把扳手来拧紧螺母，以免因螺栓转动而导致内部线路的变动致使滤波器出现打火、短路、击穿及滤波器效果的下降。紧固螺钉时应先用扳手 1 固定住根部螺母，再用扳手 2 拧紧外侧螺母（如图一），否则可能导致滤波器端子损坏。其它各相连接方法相同。

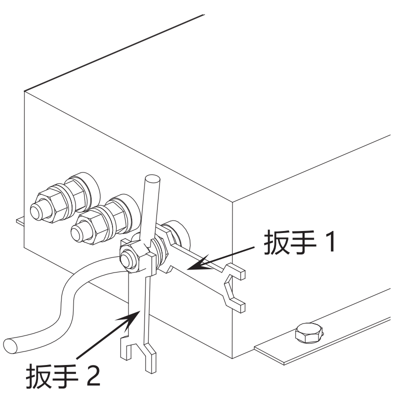

（图一）

- 端子台滤波器产品安装时必须注意拧螺钉的工具尽可能与外壳垂直（如图二），切勿倾斜（如图三），以免对端子台造成损坏。

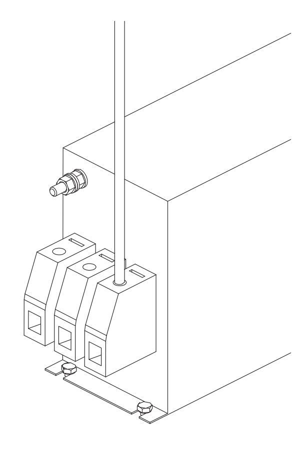

（图二）

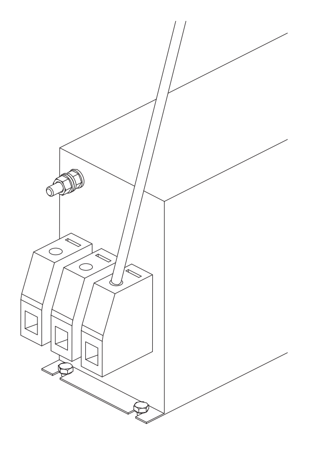

（图三）

3、提醒和警告：

请仔细阅读所有安全警告说明，然后再安装滤波器并投入运行：

- 用户在搬运滤波器时切勿以滤波器输出端子为支撑点，以免端子出现扭曲、松动、断落而影响滤波器的正常使用。
- 安装滤波器时保护接地应先连接，最后被断开； 滤波器产品有漏电流，请确保良好接地后使用；大于 50 A 的滤波器时，建议确保滤波器接地端子良好接地，而不仅仅是通过滤波器外壳接地。
- 触电危险：电源滤波器带有能存储电压的元器件，断电后 5 秒甚至更长时间之内在滤波器端子上仍可能存在有危险电压。
- 滤波器工作条件应符合产品商标标注的技术标准；超压或过载都会导致滤波器的损坏，建议采取适当过电流保护措施。
- 环境温度升高时会出现电流降额，如不遵守电流降额要求可能会导致滤波器过热；长时间使用会导致滤波器寿命缩短或损坏。

>>

服务与支持：

销售热线：021-39192387
传　　真：　021-39192383
邮箱（E-mail）：shsaiji@shsaiji.com
官　网：www.shsaiji.com
公司总部：上海市嘉定区华江路726弄95号
邮　　编：201803